Беговая дорожка FitRun 70i

Руководство пользователя

FitRun 70i	
Напряжение питания:	220~240В/ 50-60Гц
Максимальный вес пользователя:	125 кг
Домашнее использование	
Произведено в Китае	
Серийный номер:	

Внимание!
Перед сборкой тренажера прочтите данное руководство пользователя.

A

B

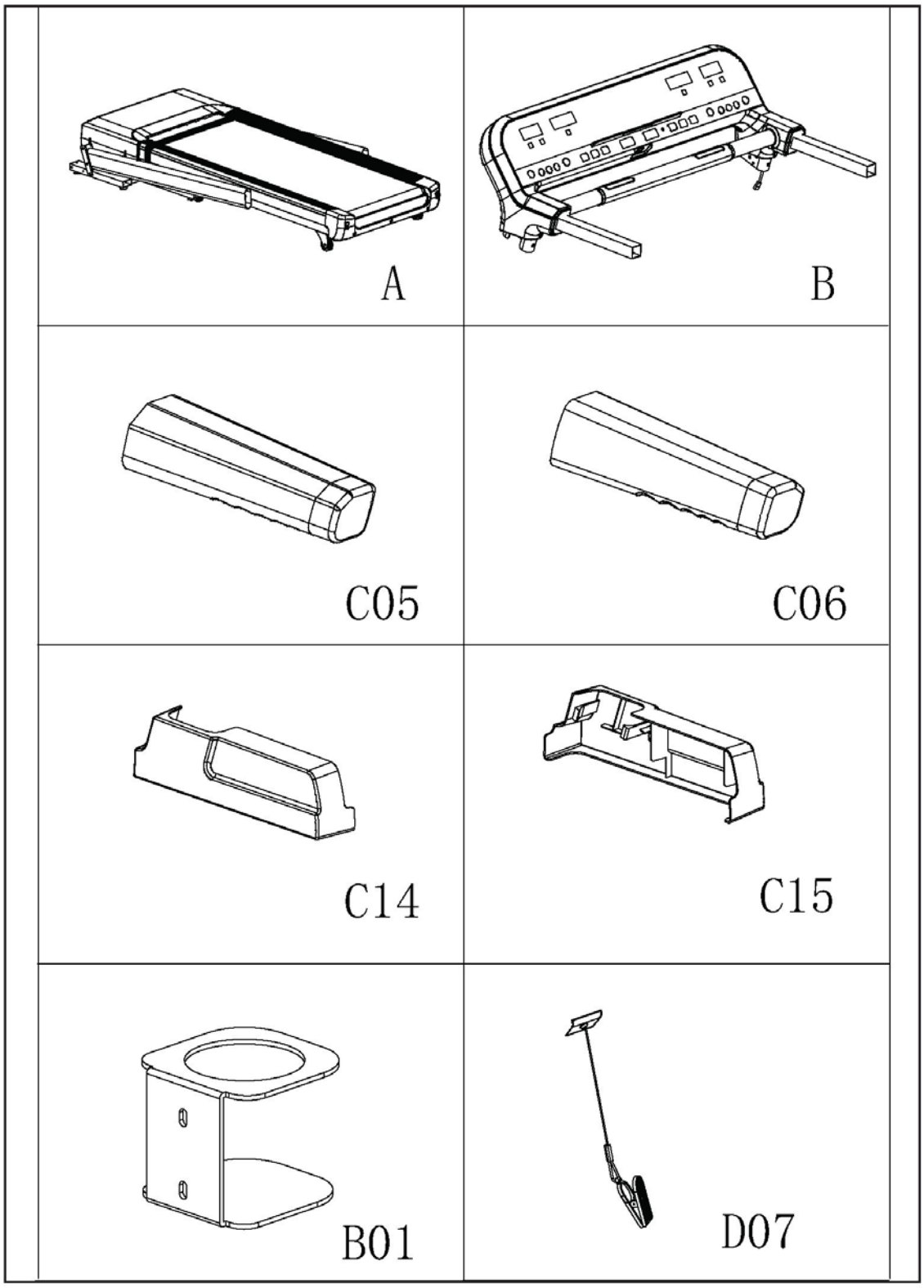

C

E13 Болт (10x) M8x15	**E22** Болт (6x) M5x15	**B08** Ключ-отвертка
E32 Стопорная шайба (10x) 08	**E39** Плоская шайба (4x) 05*013*1.0	**B09** Шестигранный ключ 5#

D

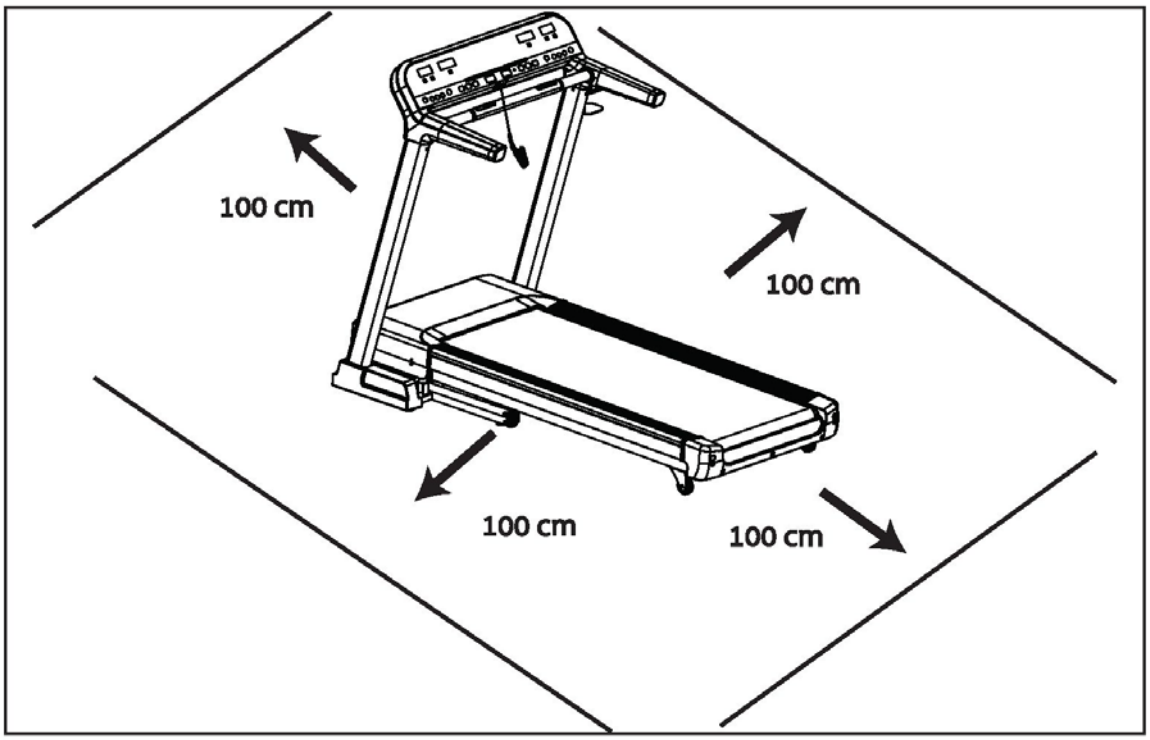

D-1

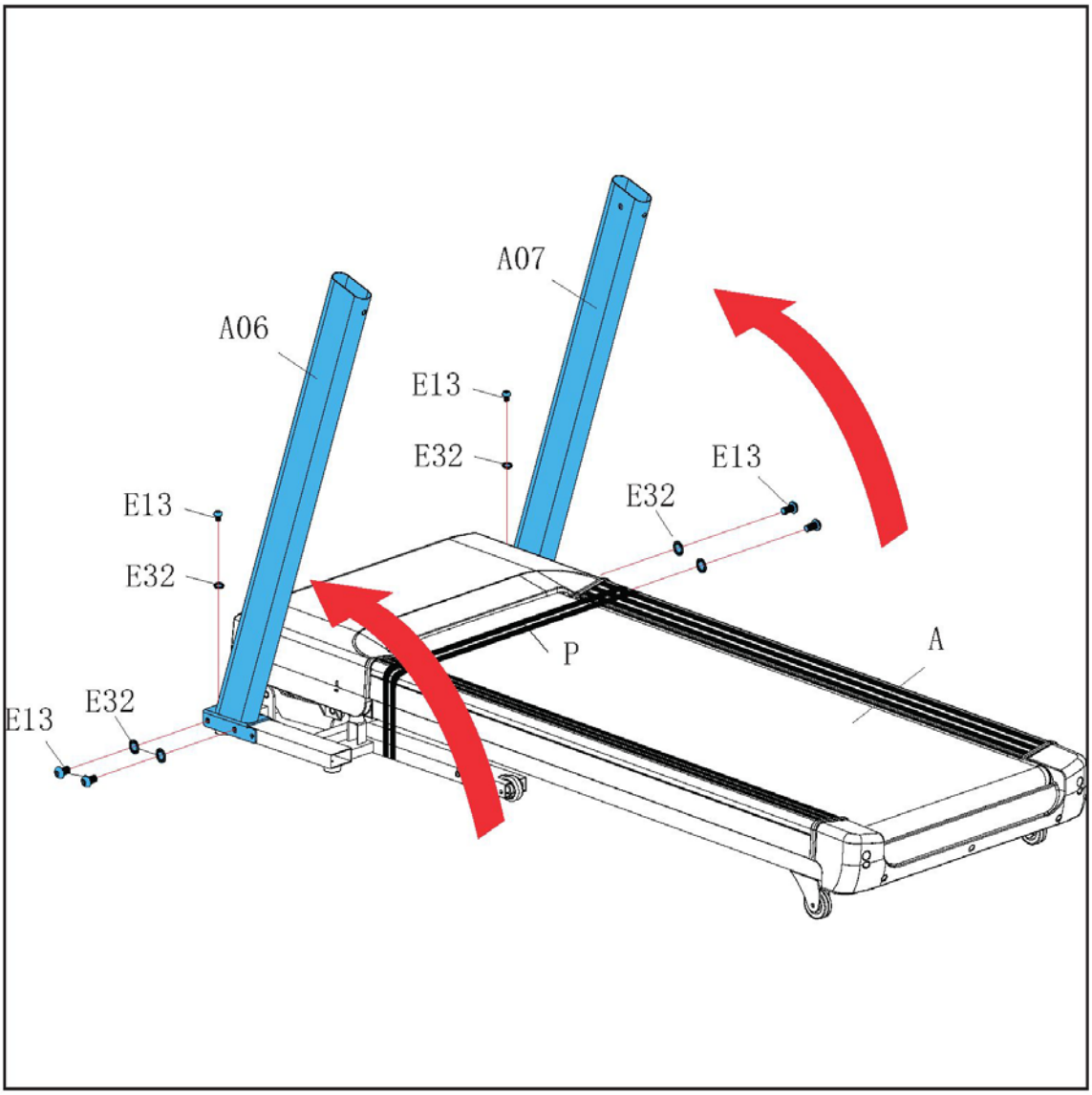
A07
A06
E13
E32
E13
E32
E13
E32
E13
E32
P
A

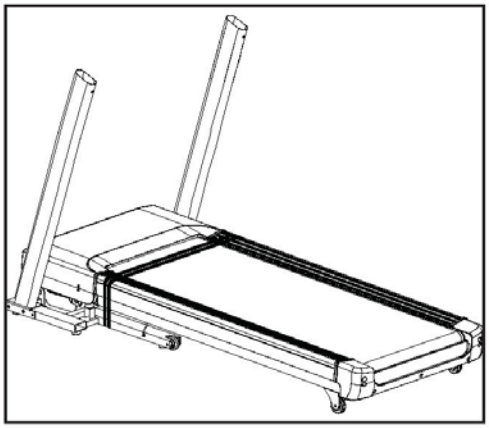

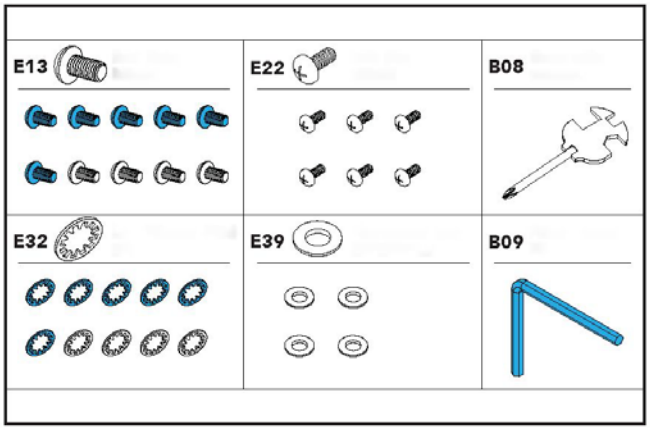
E13
E22
B08
E32
E39
B09

D-2

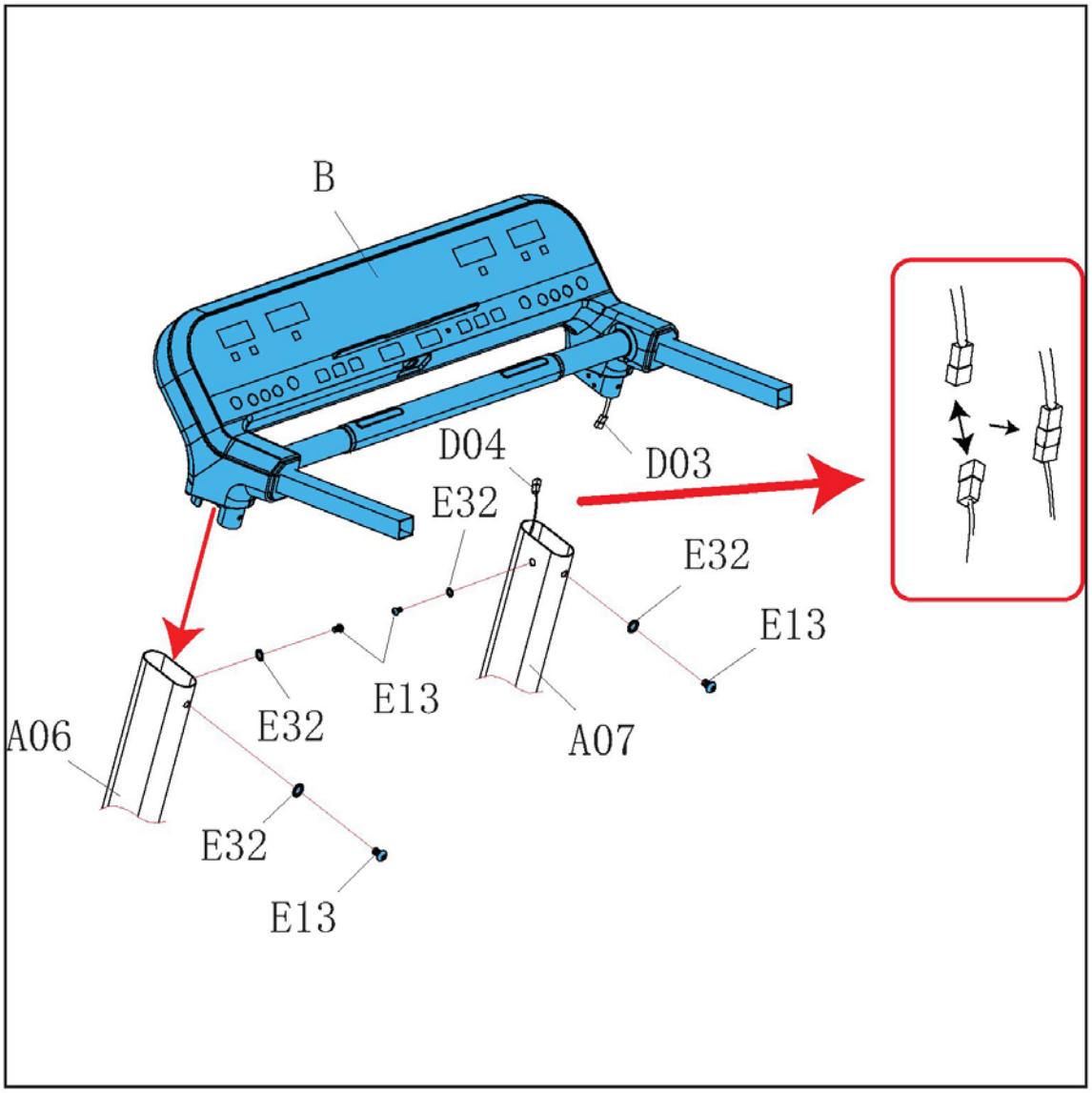
B
D04
D03
E32
E32
E13
E13
E32
A06
A07
E32
E13

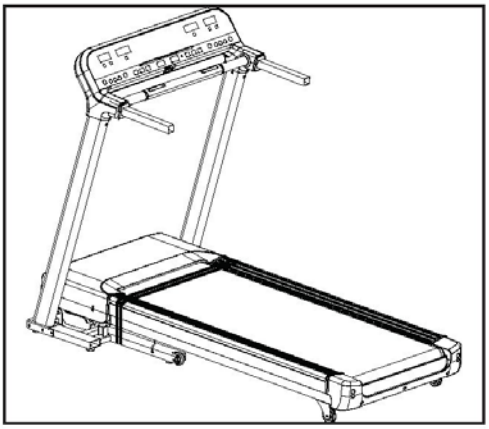

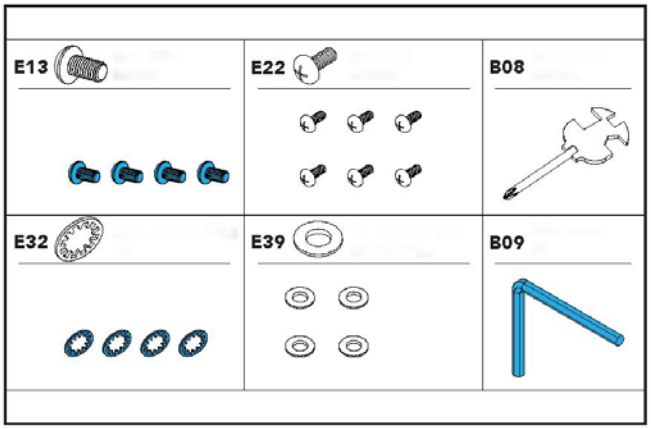
E13
E22
B08
E32
E39
B09

D-3

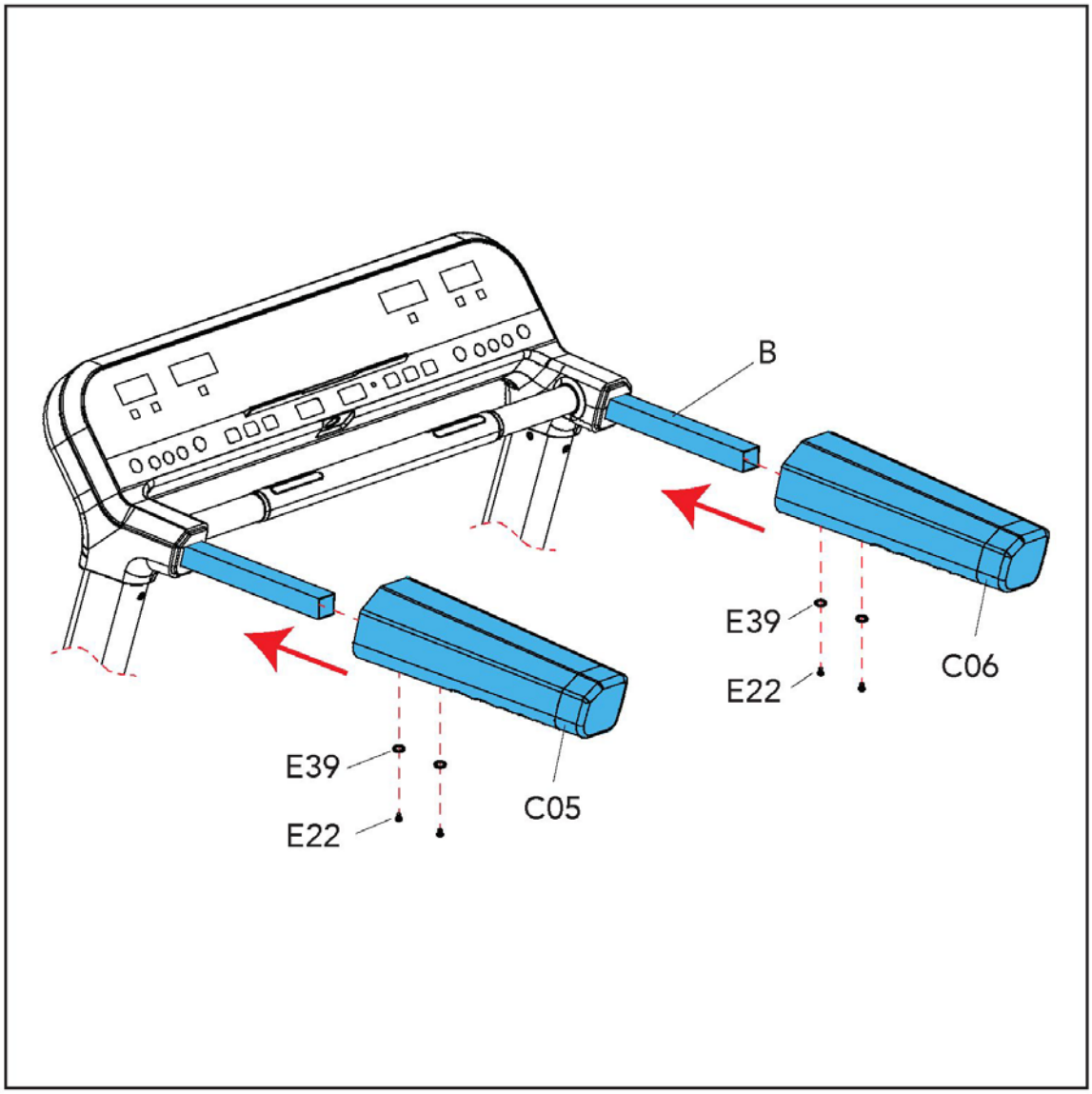

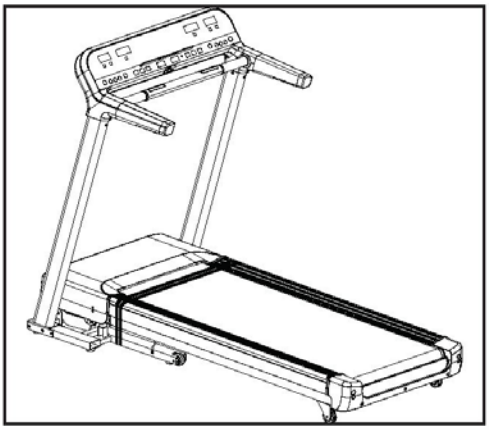

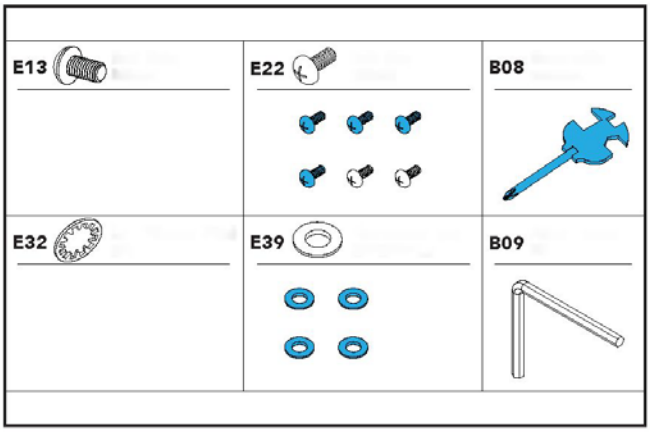

D-4

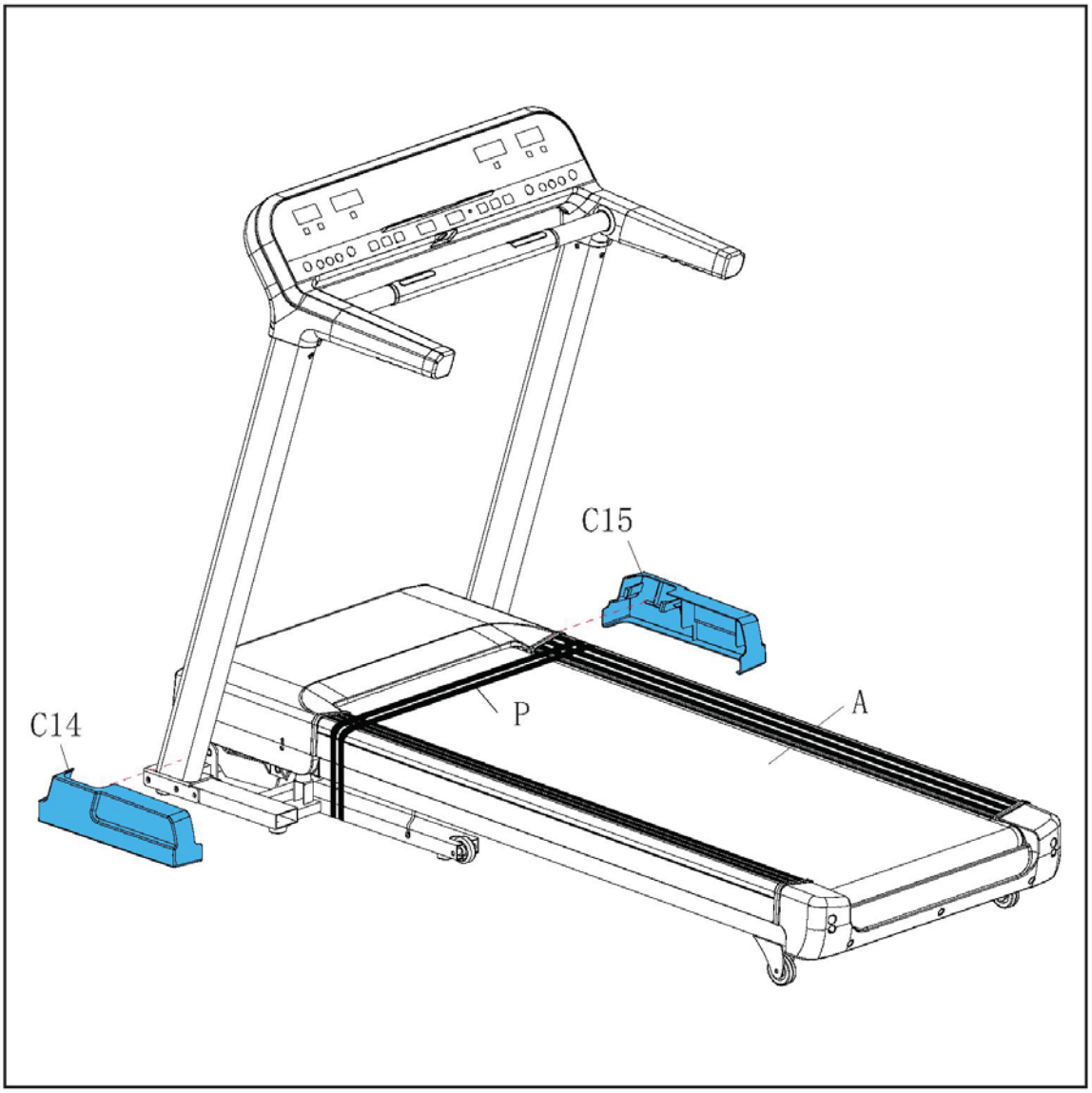

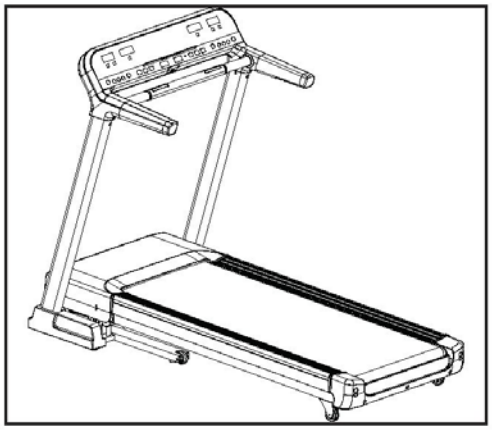

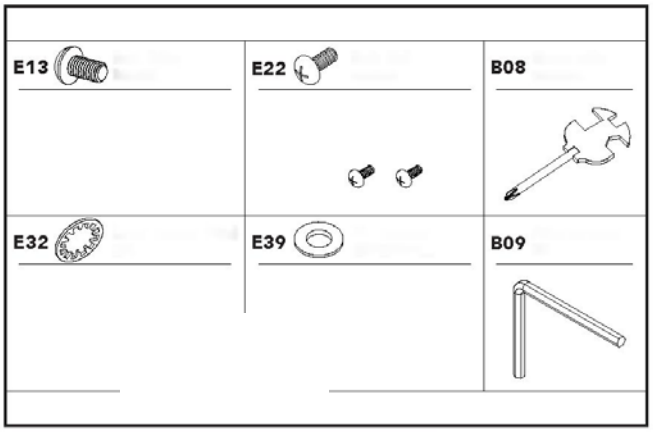

D-5

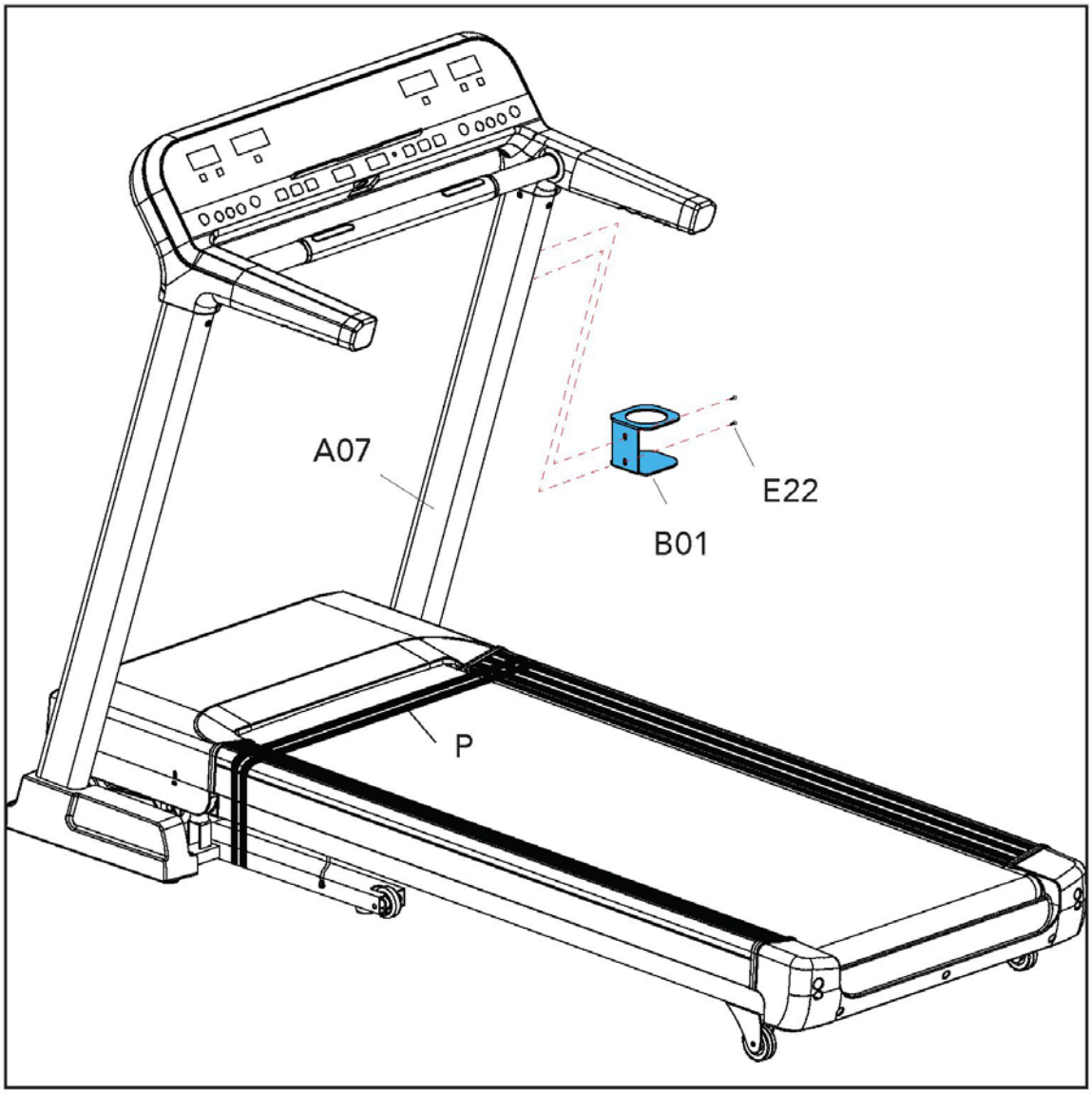

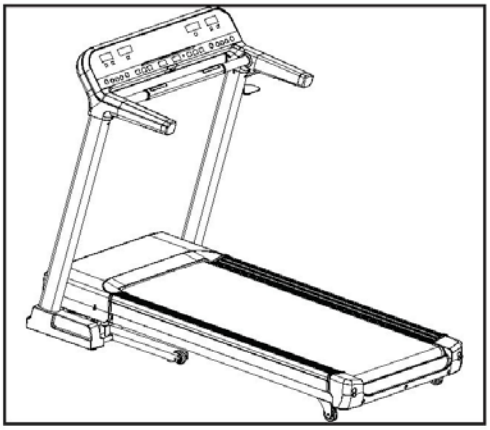

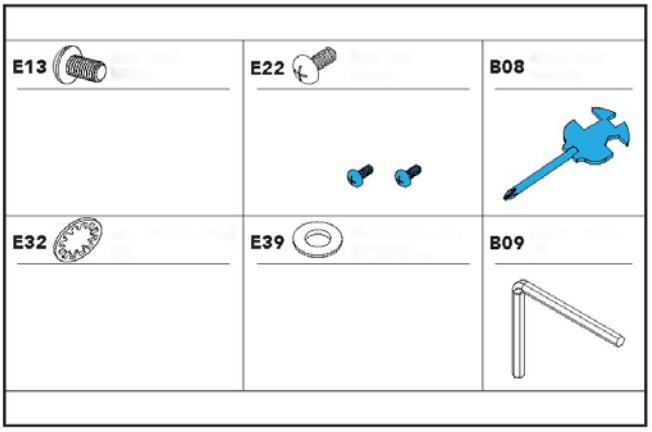

D-6

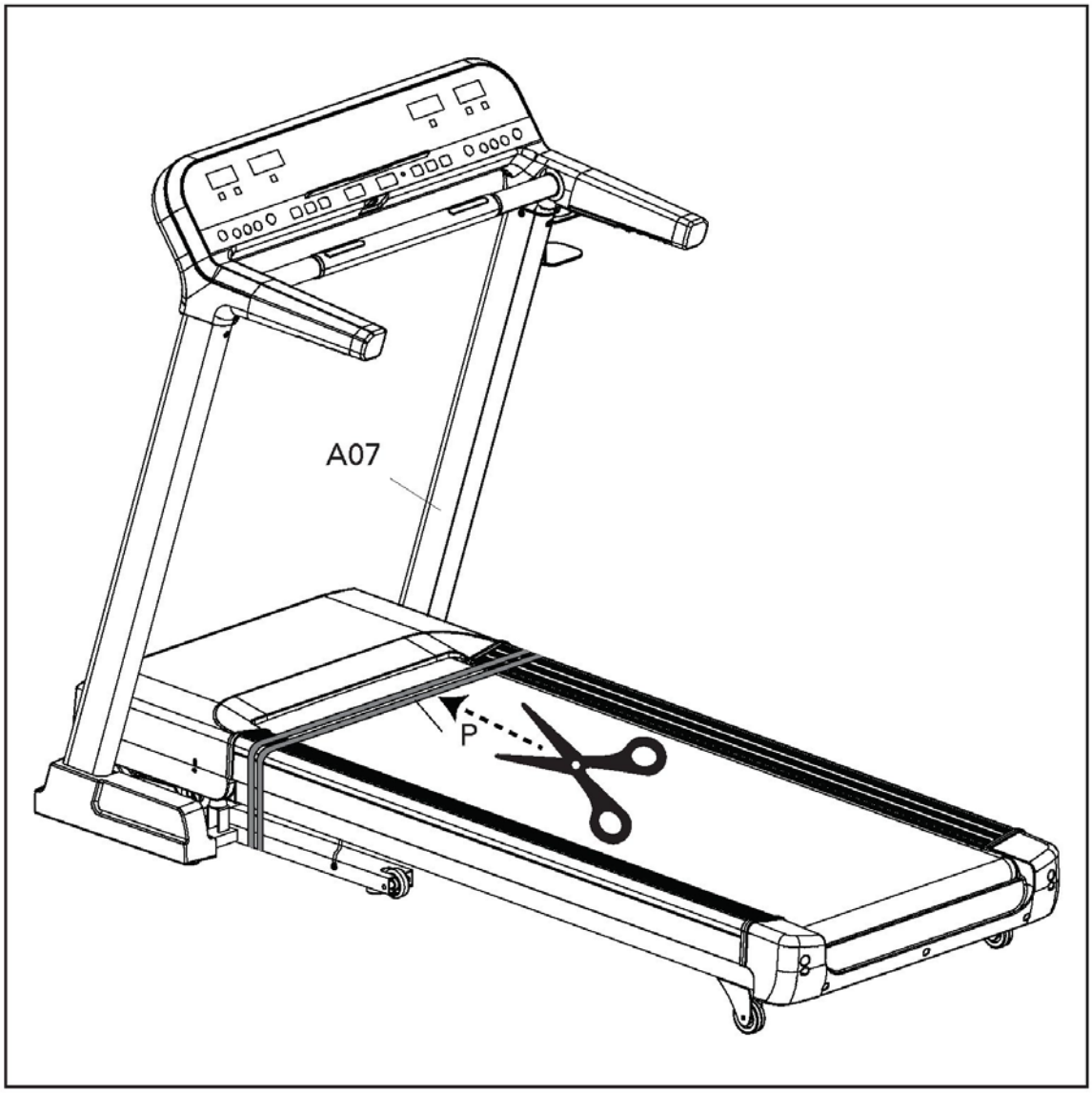

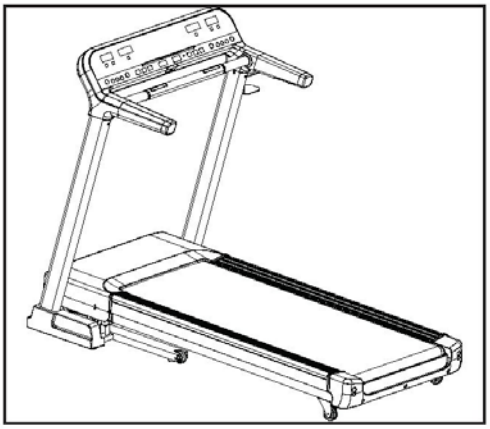

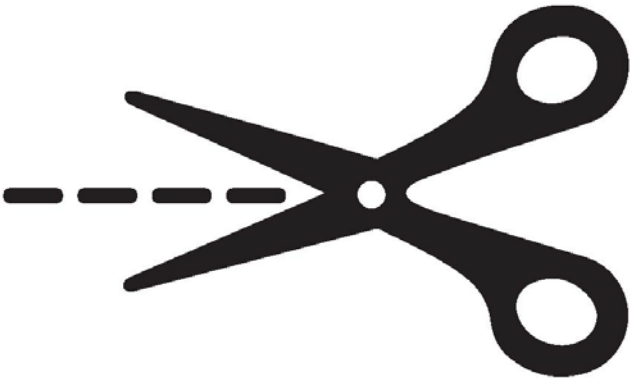

D-7A

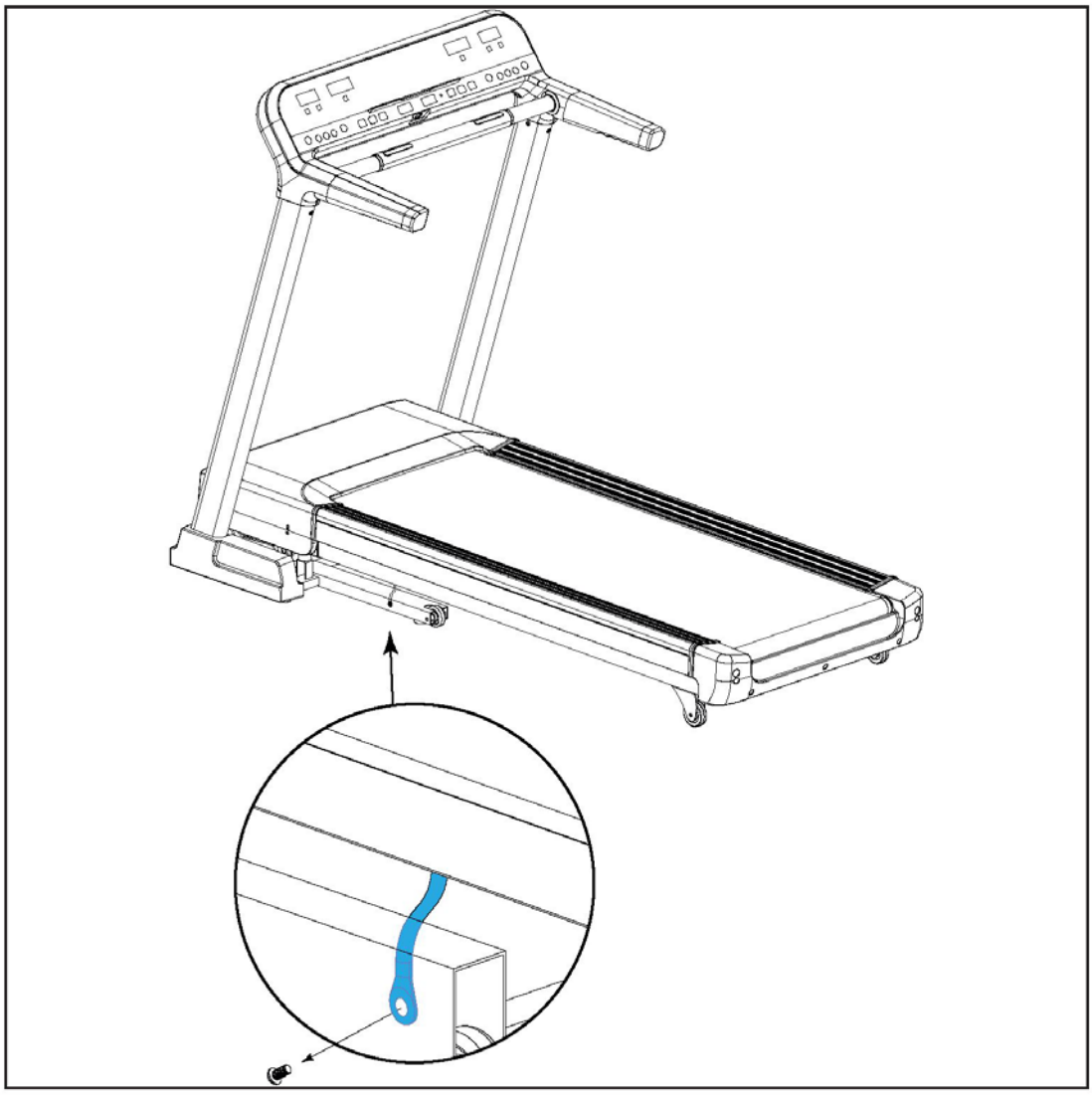

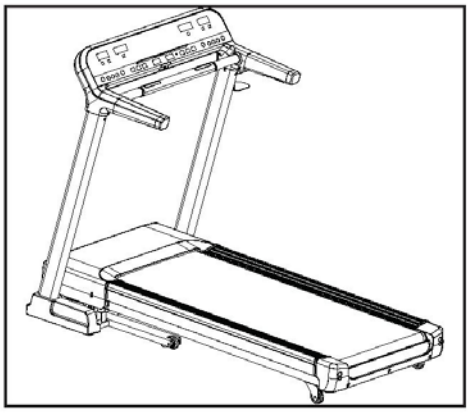

E13	E22	B08
E32	E39	B09

12

D-7B

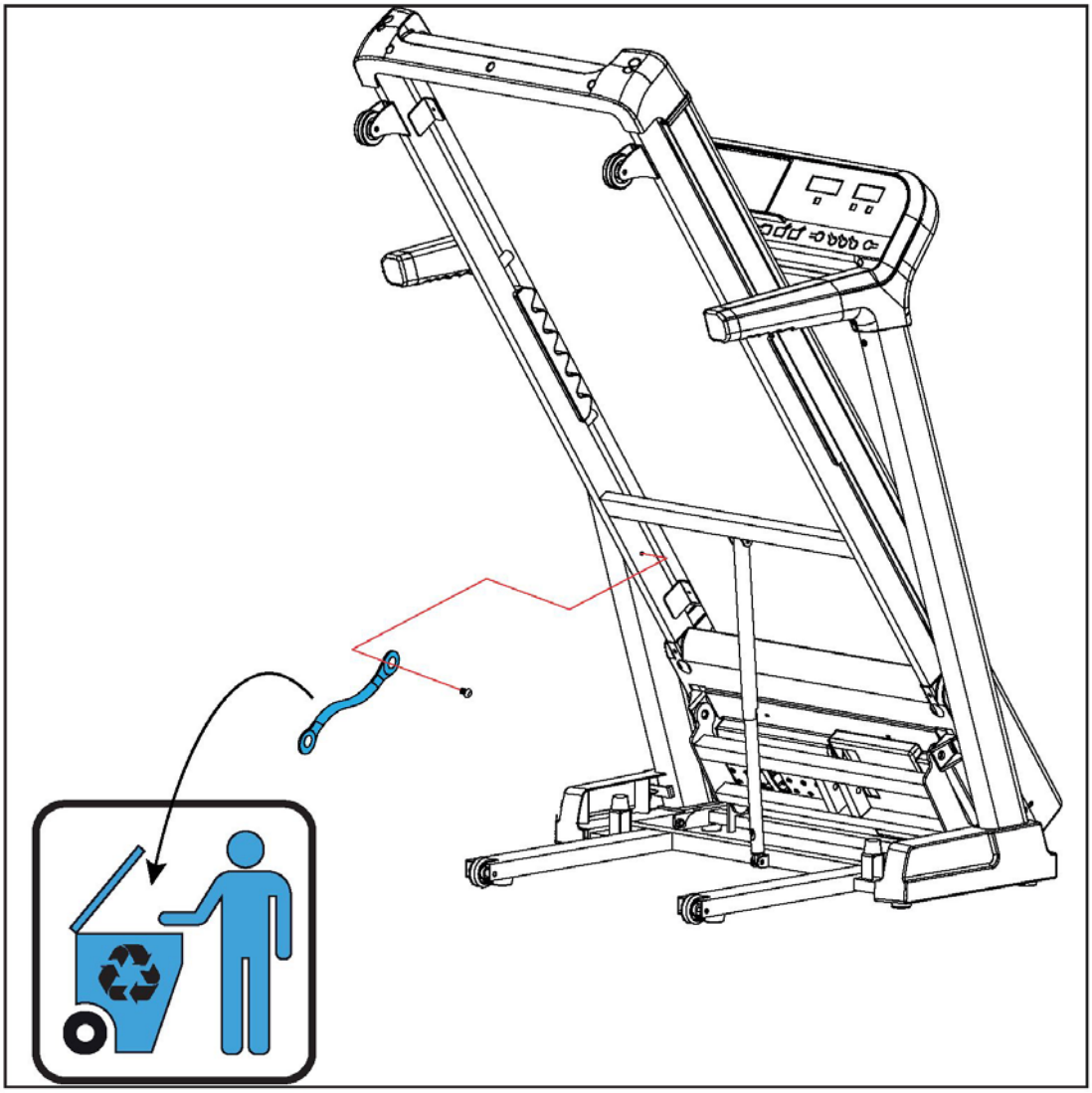

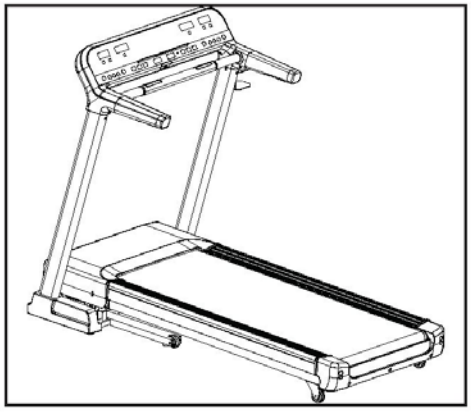

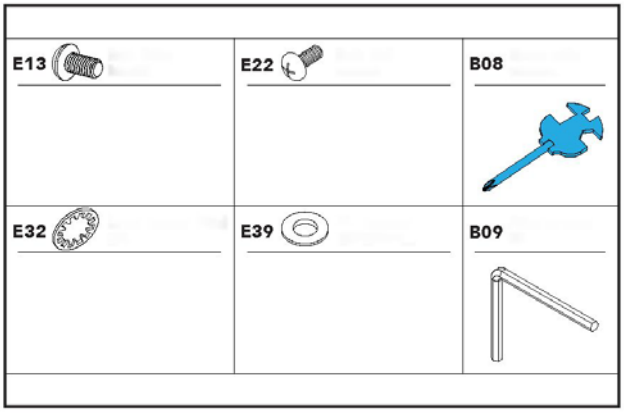

13

E-1

TUNTURI
0.0
0.00
0.00
0.0
INCLINE
6 8 10
MODE
START
STOP
SPEED
6 8 10

E-2

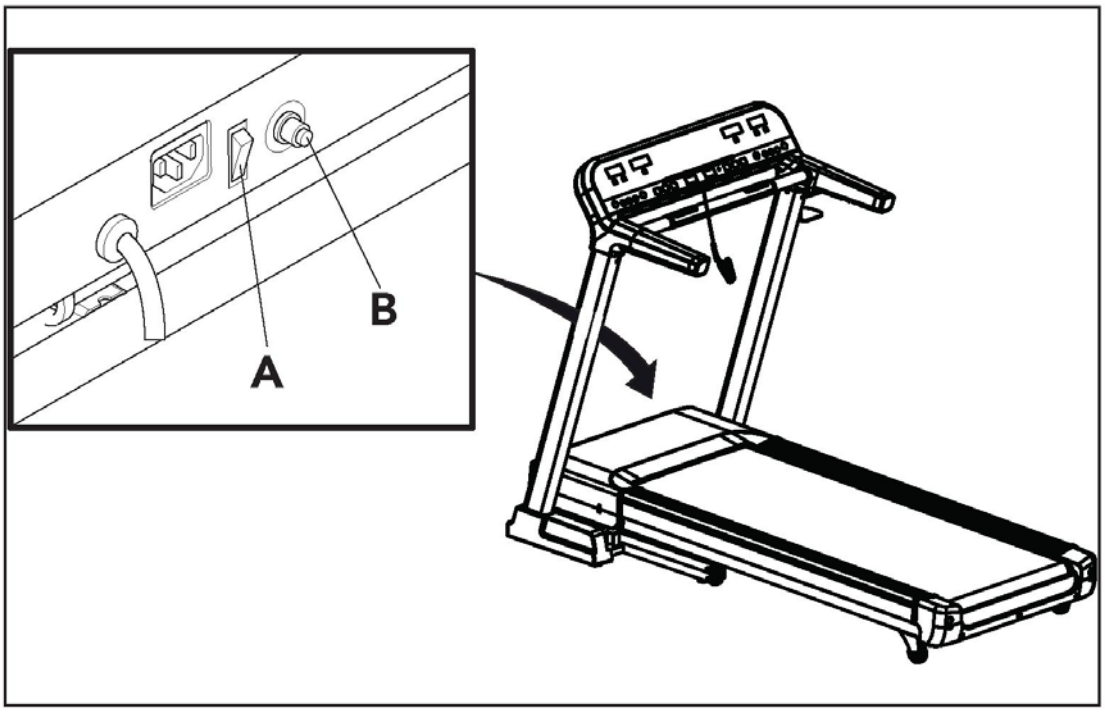
A
B

F-1

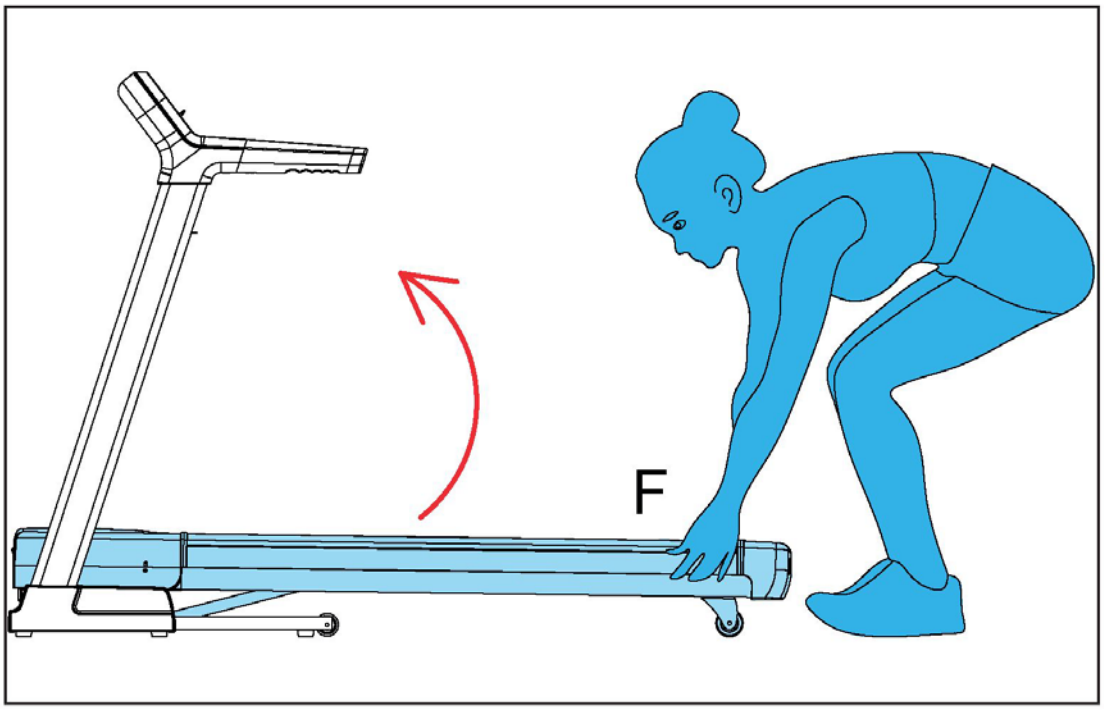

F-2

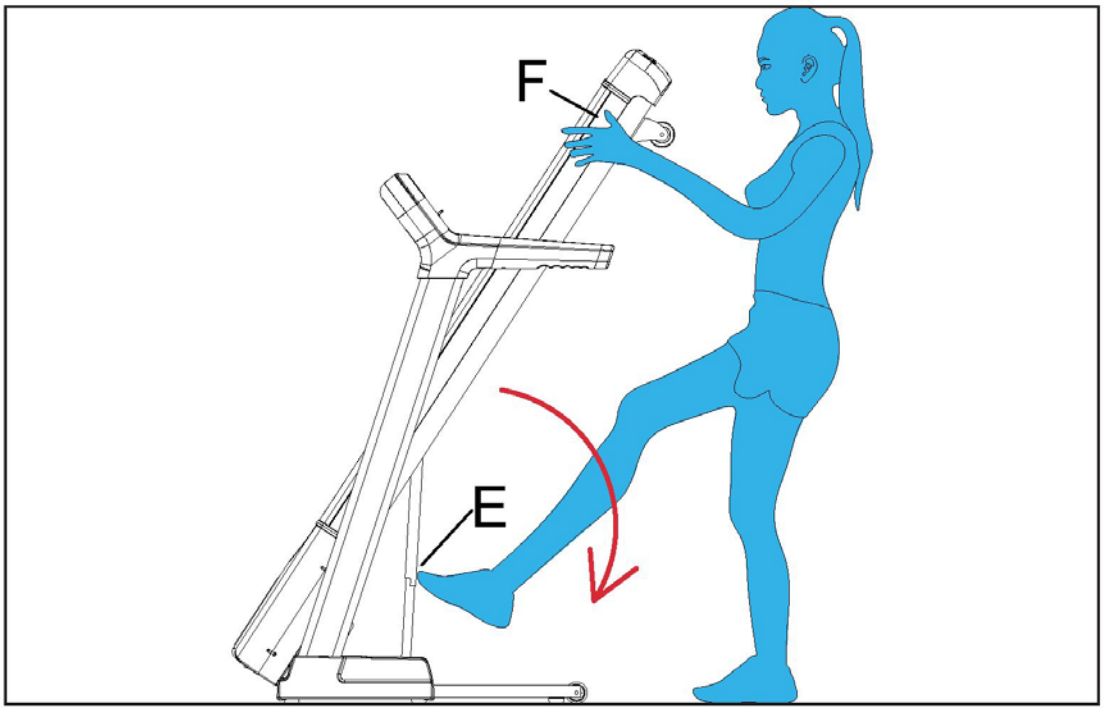

15

F-3

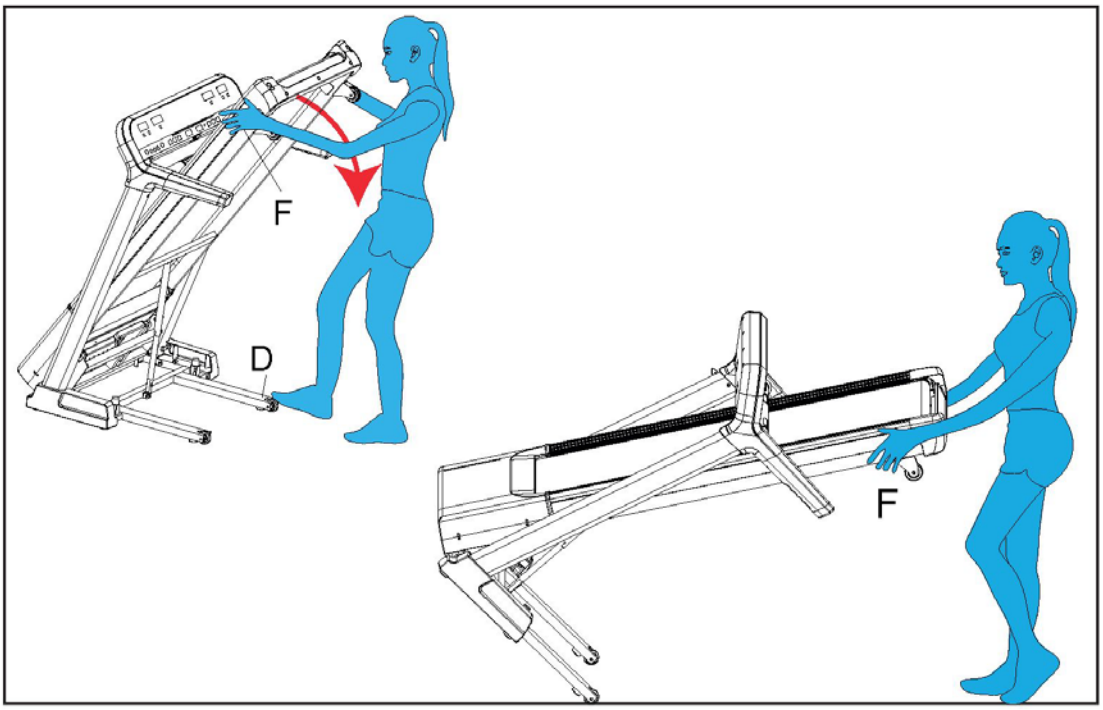

F-4

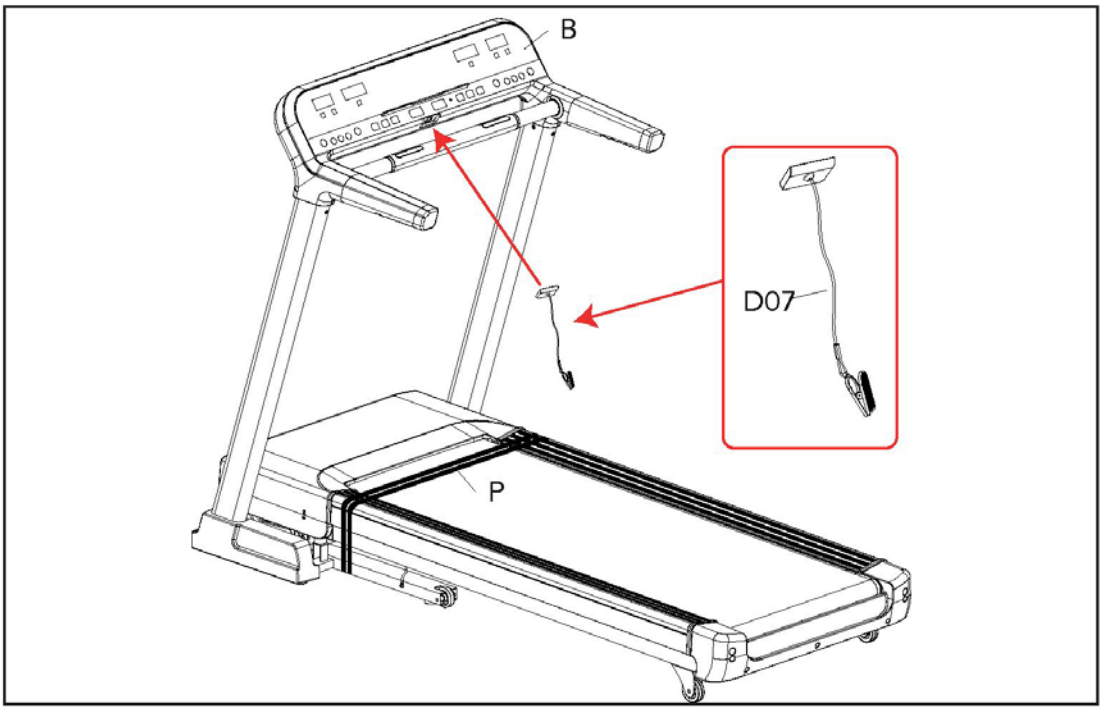

16

F-5

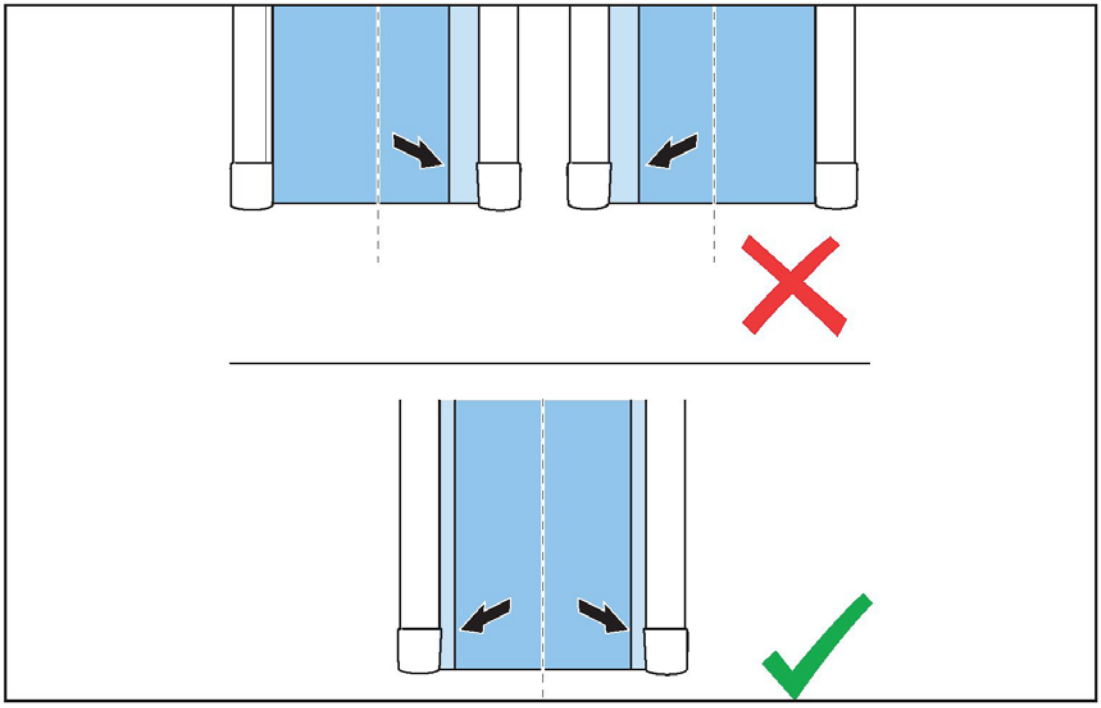

F-6

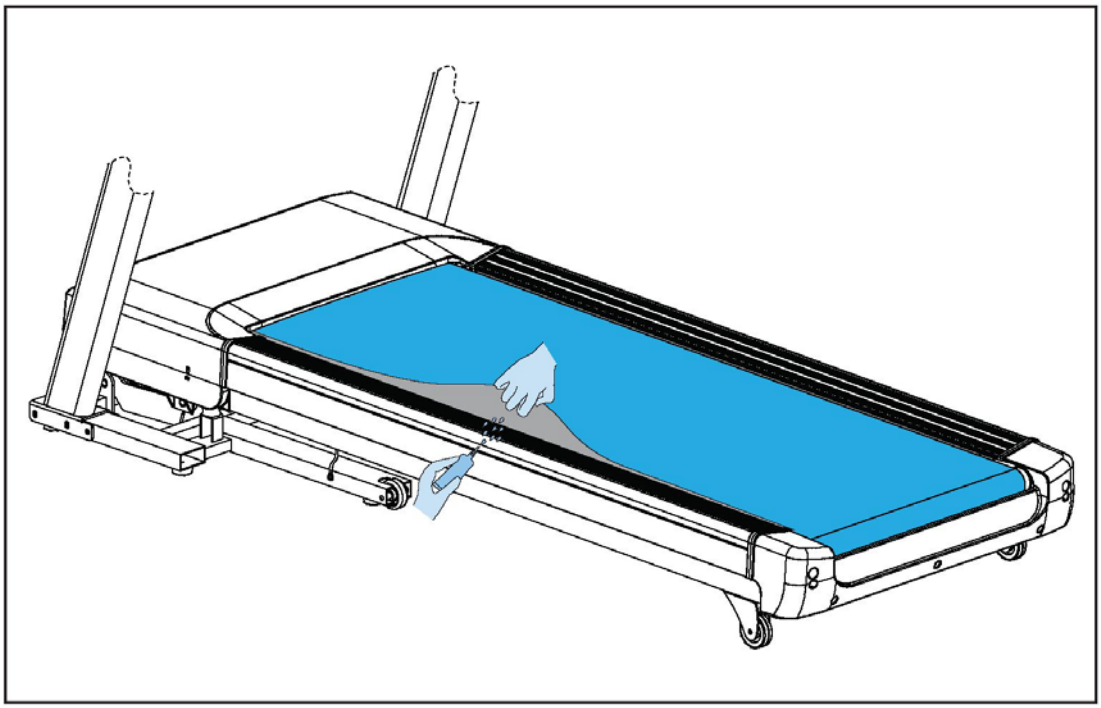

17

F-7A

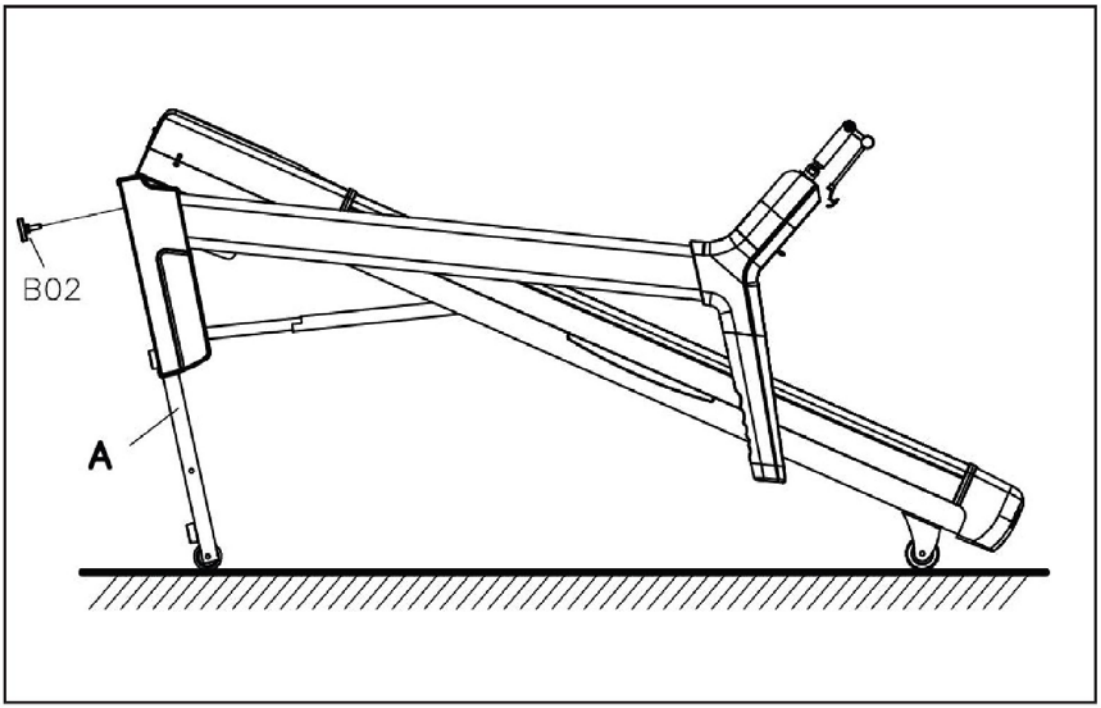

F-7B

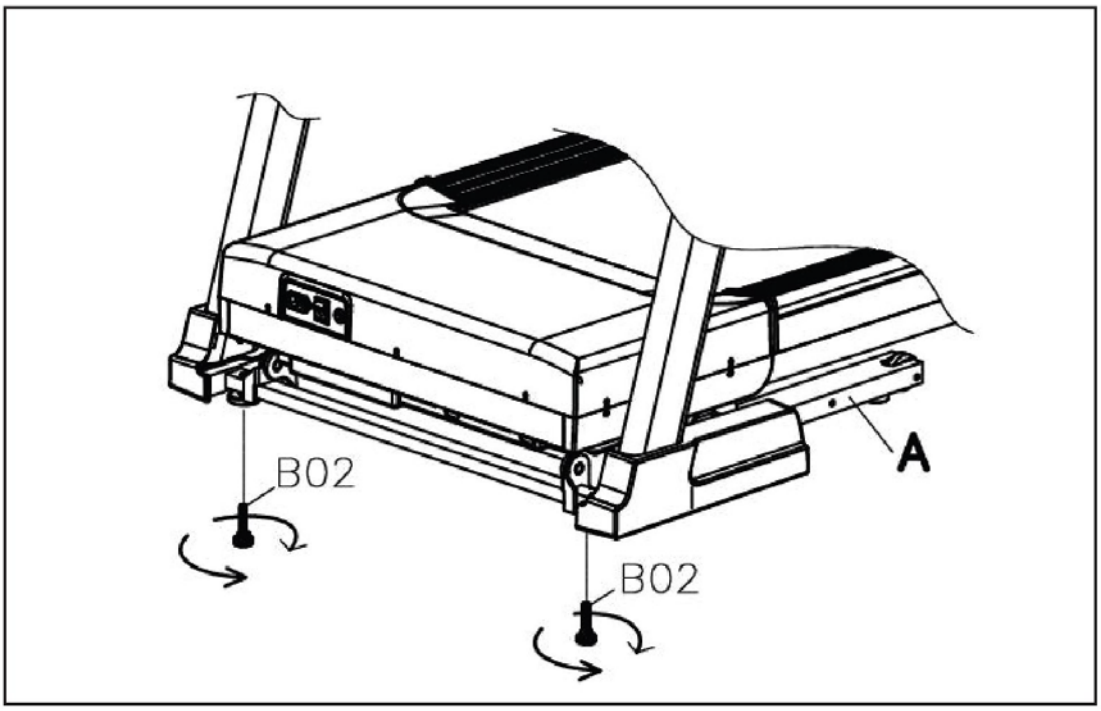

18

G

Программа	Шаг	1	2	3	4	5	6	7	8	9	10	11	12	13	14	15
"P1 Manual" (Ручной ввод)	Скорость	3	3	3	3	3	3	3	3	3	3	3	3	3	3	3
	Уклон	2	2	2	2	2	2	2	2	2	2	2	2	2	2	2
"P2 Weight loss" (Снижение веса)	Скорость	3	3	6	6	3	3	3	6	6	3	3	3	6	6	3
	Уклон	2	2	4	4	4	4	4	4	4	4	4	4	2	2	2
"P3 Interval" (Интервалы)	Скорость	3	8	8	3	3	8	8	3	3	8	8	3	3	8	8
	Уклон	2	2	4	4	6	6	6	6	4	4	4	4	2	2	2
"P4 Hill Climb" (Холмы)	Скорость	3	5	6	8	10	8	6	3	3	6	8	10	8	6	5
	Уклон	2	2	4	4	6	6	6	6	4	4	4	4	2	2	2
"P5 Walk" (Ходьба)	Скорость	3	5	5	6	6	5	5	8	8	5	3	3	5	5	8
	Уклон	2	2	4	4	4	4	4	4	4	4	4	4	2	2	2
P6	Скорость	2	4	4	4	5	6	8	8	6	7	8	8	6	4	2
	Уклон	0	5	5	5	4	4	4	3	3	3	3	4	4	4	0
P7	Скорость	2	3	3	3	4	5	3	4	5	3	4	5	3	3	2
	Уклон	0	4	4	4	3	3	6	6	6	7	7	8	8	9	0
P8	Скорость	2	3	3	6	7	7	4	6	7	4	6	7	4	4	2
	Уклон	0	5	5	5	6	6	6	7	8	9	9	9	10	10	0
P9	Скорость	2	4	4	7	7	4	7	8	4	8	9	9	4	4	2
	Уклон	0	5	5	6	6	6	4	4	6	6	5	5	8	8	0
P10	Скорость	2	4	5	6	7	5	4	6	8	8	6	6	5	4	2
	Уклон	0	6	6	6	7	5	8	8	4	4	4	5	5	8	0
P11	Скорость	2	5	8	10	7	7	10	10	7	7	10	10	5	5	2
	Уклон	0	5	3	2	6	6	2	2	2	2	2	4	5	6	0
P12	Скорость	2	4	9	9	5	9	5	8	5	9	7	5	5	7	2
	Уклон	0	2	3	2	3	5	5	0	0	2	3	5	7	3	0

Ваша новая беговая дорожка

Добро пожаловать в мир фитнеса Tunturi!
Благодарим за покупку нашего оборудования. Tunturi предлагает широкий выбор оборудования для занятий фитнесом в домашних условиях, в том числе кросс-тренажеры, беговые дорожки, велотренажеры и тренажеры для гребли. Оборудование Tunturi подходит для всей семьи, независимо от уровня физической подготовки. Дополнительную информацию можно найти на нашем веб-сайте: www.tunturi.com

Предупреждения

- Ознакомьтесь с предупреждениями и инструкциями по технике безопасности. Игнорирование этих предупреждений и инструкций может стать причиной травм или повреждения оборудования. Сохраните предупреждения и инструкции по технике безопасности для последующего использования.
- Системы отслеживания сердечного ритма могут работать с погрешностями.
- Чрезмерные тренировки могут стать причиной серьезных травм или смерти. При появлении слабости или головокружения, немедленно прекратите тренировку.
- Данное оборудование подходит только для домашнего использования. Оно не предназначено для коммерческой эксплуатации.
- Максимальная длительность использования составляет 3 часа в день.
- Использование данного оборудования детьми или лицами с физическими, сенсорными, умственными или двигательными ограничениями, либо отсутствием опыта и знаний, может быть не безопасным. Ответственные лица должны давать четкие инструкции или контролировать использование оборудования.
- Перед началом тренировок проверьте состояние своего здоровья, проконсультировавшись с врачом.
- В случае, если вы ощущаете тошноту, головокружение или другие виды недомогания, немедленно прекратите тренировку и обратитесь к врачу.
- Чтобы избежать мышечной боли и растяжений, начинайте каждую тренировку с разминки, а завершайте заминкой. Не забывайте выполнить в конце тренировки упражнения на растягивания.
- Данное оборудование подходит только для использования в помещении. Эксплуатация вне помещений не допускается.
- Используйте оборудование только в помещениях с хорошей вентиляцией. Чтобы не простудиться, не используйте оборудование на сквозняке.
- Пользоваться оборудованием можно при температуре окружающего воздуха от 10°C до 35°C. Хранить при температурах от 5°C до 45°C.
- Не используйте и не храните оборудование в помещениях с высокой влажностью. Влажность воздуха не должна превышать 80%.
- Не допускается использование оборудования не по прямому назначению, описанному в данном руководстве.
- Не используйте оборудование, если одна из его частей повреждена или неисправна. При обнаружении повреждений или дефектов обратитесь к своему дистрибьютору.
- Не касайтесь руками, ногами и другими частями тела движущихся частей тренажера.
- Следите за тем, чтобы во время тренировки ваши волосы не находились рядом с движущимися частями тренажера.
- Тренируйтесь в подходящей одежде и обуви.
- Следите за тем, чтобы свисающие части одежды, украшения и другие предметы не находились рядом с движущимися частями тренажера.
- Не допускайте одновременного использования оборудования несколькими тренирующимися.
- Оборудование не должно использоваться лицами, вес которых превышает 110кг.
- Не вскрывайте оборудование, не проконсультировавшись со своим дистрибьютором.

Меры предосторожности при работе с электричеством

(только для оборудования, подключаемого к сети электропитания)

- Перед использованием убедитесь, что напряжение источника питания совпадает с напряжением, указанным на табличке тренажера.
- Не используйте удлинитель.
- Кабель питания должен не должен соприкасаться с источниками тепла, острыми предметами и смазочными материалами.
- Не пытайтесь переделывать или изменять кабель питания или его вилку.
- Не используйте оборудование, если кабель питания или его вилка повреждены или неисправны. При обнаружении неисправности или повреждения свяжитесь со своим дистрибьютором.
- Всегда полностью разматывайте кабель питания.

- Не прокладывайте кабель питания под оборудованием. Не прокладывайте кабель питания под ковром. Не кладите какие-либо предметы на кабель питания.
- Следите за тем, чтобы кабель питания не свисал с острых краев.
- Следите за тем, чтобы пользователи не могли случайно зацепиться или споткнуться о кабель питания.
- Не оставляйте подключенное к сети электропитания оборудование без присмотра.
- При отключении тренажера от розетки не тяните за кабель питания.
- Вынимайте вилку кабеля питания из розетки, когда тренажер не используется, перед сборкой или разборкой, а также перед чисткой и техническим обслуживанием.

ВНИМАНИЕ

- Колебания напряжения в сети от 10% и более могут негативно повлиять на производительность вашей беговой дорожки. Гарантия на оборудование не распространяется на такие условия. Если вы подозреваете, что напряжение в сети низкое, обратитесь в местную энергетическую компанию или к лицензированному электрику для выполнения надлежащей проверки.
- Никогда не подключайте данную беговую дорожку к УДТ, устройству дифференциального тока. Беговая дорожка, как и любое другое устройство с большим двигателем, будет вызывать частые срабатывания УДТ. Проведите кабель питания в стороне от любых движущихся частей беговой дорожки, включая подъемный механизм и транспортировочные ролики.

Руководство по заземлению

- Данное устройство следует заземлить. В случае неполадок или поломки электрической системы беговой дорожки, заземление существенно снижает риск поражения электрическим током. Устройство снабжено шнуром с вилкой, в которой предусмотрен контакт для заземления. Вилку следует вставить в розетку, которая имеет заземление, установленную в соответствии техническими требованиями.

ВНИМАНИЕ

Неправильное подключение заземляющего провода может привести к поражению электрическим током. Если у вас возникли сомнения относительно правильности заземления изделия, проконсультируйтесь с квалифицированным электриком или мастером по ремонту. Не вносите изменения в конструкцию вилки шнура питания, если она не подходит к вашей розетке. Попросите квалифицированного электрика установить подходящую розетку.

<u>Сборка</u>

Описание (схема A)

Беговая дорожка — это стационарный тренажер для фитнеса, позволяющий имитировать ходьбу или бег без чрезмерного воздействия на суставы.

Содержимое упаковки (схемы B и C)

- В упаковке содержатся компоненты, показанные на схеме B.
- В упаковке содержится крепеж, показанный на схеме C. Дополнительная информация приводится в разделе "Описание"

ПРИМЕЧАНИЕ

- Если одна из деталей отсутствует, свяжитесь со своим дистрибьютором.

Сборка (схема D)

ВНИМАНИЕ

- Сборка оборудования должна осуществляться в указанном порядке.
- Переноска и перемещение оборудования должны осуществляться не менее чем двумя людьми.
- Поместите оборудование на твердую ровную поверхность.
- Чтобы исключить повреждение напольного покрытия, устанавливайте оборудование на специальный коврик.
- С каждой стороны от тренажера должно оставаться не менее 100 см свободного пространства.
- Правильный порядок сборки показан на иллюстрациях.

Тренировки

Тренировка должна быть достаточно легкой, но продолжительной. Аэробные упражнения нацелены на повышение максимального поглощения кислорода организмом, которое, в свою очередь, улучшает выносливость и физическую форму. Во время тренировки вы должны потеть, но не должны задыхаться.

Чтобы достичь базового уровня физической формы и поддерживать его, тренируйтесь не менее трех раз в неделю по 30 минут. Чтобы улучшить физическую форму, увеличьте количество тренировок.

Рекомендуется дополнить регулярные физические тренировки здоровым питанием.

Придерживающийся диеты человек должен тренироваться ежедневно, начиная с 30 или менее минут, и постепенно увеличивая ежедневную продолжительность занятий до одного часа. Чтобы не подвергать сердечно-сосудистую систему чрезмерному напряжению, начинайте тренировку с низких уровней сопротивления и скорости.

По мере улучшения физической формы скорость и сопротивление можно постепенно увеличивать. Для оценки эффективности тренировок можно контролировать частоту сердечных сокращений.

Занятия на тренажере

Занятия на тренажере полезны по ряду причин: они позволяют улучшать физическую форму, приводить мышцы в тонус и, в сочетании с основанной на учете калорий диетой, способствуют похудению.

Разминка

Эта часть тренировки помогает улучшить кровоток и должным образом подготовить мышцы к работе. Кроме того, разминка снижает риск судорог и травм мышц. Рекомендуется выполнить несколько упражнений на растягивания. В каждой позиции для растягиваний следует задерживаться примерно на 30 секунд.

Не оказывайте чрезмерное давление на мышцы и не делайте рывки. Если растягивания вызывают боль, остановитесь.

Основная часть тренировки

Основная часть, в ходе которой вы прикладываете усилия. После регулярных тренировок мышцы ног станут более гибкими. Работайте в комфортном для вас темпе, однако помните о том, что очень важно поддерживать его на постоянном уровне в течение всей тренировки.

Темп тренировки должен быть достаточно высоким, чтобы повысить ваш сердечный ритм до целевой зоны, показанной на графике ниже.

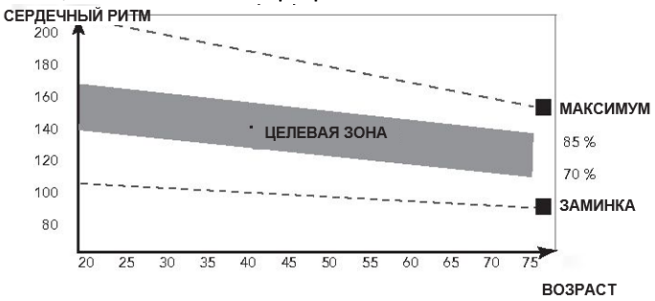

Эта часть тренировки должна длиться не менее 12 минут, но большинство людей могут начинать с длительности в 15-20 минут.

Заминка

Данная часть тренировки направлена на то, чтобы "успокоить" сердечно-сосудистую систему и мышцы. Для этого необходимо повторять разминочное упражнение с меньшей интенсивностью в течение примерно 5 минут. Также необходимо повторить упражнения на растягивания. Помните, что нельзя оказывать чрезмерное давление на мышцы или совершать рывки.

По мере улучшения физической формы вам, возможно, придется тренироваться дольше и активнее. Рекомендуется тренироваться не менее трех раз в неделю, по возможности равномерно распределяя тренировочные дни.

Приведение мышц в тонус

Чтобы привести мышцы в тонус во время занятий на тренажере, необходимо обеспечить достаточно высокое сопротивление. Это приведет к увеличению нагрузки на мышцы ног и может ограничить желаемую продолжительность тренировки. Если вы одновременно с этим пытаетесь улучшить физическую форму, необходимо изменить программу тренировок. Во время разминки и заминки нужно действовать в обычном порядке, но к концу основной части тренировки вы должны увеличить сопротивление, заставляя ноги активнее работать. Чтобы сохранить частоту сердечных сокращений в целевой зоне, придется снизить скорость выполнения упражнения.

Снижение веса

Важным фактором для снижения веса является объем прилагаемых усилий. Чем интенсивнее и продолжительнее тренировка, тем больше калорий можно сжечь. Это как тренировки для улучшения физической формы, но с другой целью.

Сердечный ритм

Измерение частоты сердечных сокращений (датчики в рукоятях)

Частота сердечного ритма измеряется датчиками на рукоятях, при условии, что пользователь касается обоих датчиков одновременно. Для более точного измерения необходимо, чтобы кожа была слегка влажной и постоянно соприкасалась с датчиками в рукоятях. Если кожа слишком сухая или слишком влажная, точность измерений снизится.

ПРИМЕЧАНИЕ

- Если вы установите максимальный пульс для тренировки, и в ходе нее текущий пульс превысит указанное значение, консоль издаст звуковое предупреждение.

Максимальный сердечный ритм (во время тренировки)

Максимальный сердечный ритм — предельная частота сердечных сокращений, которой человек может безопасно достичь при физической нагрузке. Для расчета среднего максимального сердечного ритма используется следующая формула: 220 минус возраст. У каждого человека свой максимальный сердечный ритм.

ВНИМАНИЕ

- Старайтесь не превышать максимальный сердечный ритм во время тренировки. Если вы находитесь в группе риска, проконсультируйтесь с врачом.

Начинающий (50-60% от максимального сердечного ритма)

Подходит для начинающих, для тех, кто тренируется для контроля веса, восстанавливающихся спортсменов и людей, которые давно не тренировались. Тренируйтесь не менее трех раз в неделю по 30 минут.

Опытные (60-70% от максимального сердечного ритма)

Подходит для людей, которые хотят поддерживать или улучшить свою физическую форму. Тренируйтесь не менее трех раз в неделю по 30 минут.

Продвинутые (70-80% от максимального сердечного ритма)

Подходит для людей в превосходной физической форме, которые привыкли к длительным тренировкам на выносливость.

Использование тренажера

Выключатель питания (схема D-A)

Тренажер оснащен выключателем питания, позволяющим полностью отключать оборудование.

Включение тренажера:

- Вставьте вилку кабеля питания в розетку.
- Переведите выключатель питания в положение "on(вкл.)".

Отключение тренажера:

- Переведите выключатель питания в положение "off(выкл.)".
- Извлеките вилку кабеля питания из розетки.

Ключ безопасности (прищепка аварийной остановки) (схема F-4)

Тренажер оснащен ключом безопасности, который необходимо правильно вставить в консоль для запуска оборудования. Если ключ безопасности будет извлечен из консоли, тренажер немедленно прекратит работу.

- Вставьте ключ безопасности в соответствующий паз на консоли.
- Закрепите прищепку ключа безопасности на одежде.
- Не снимайте зажим с одежды до тех пор, пока ключ безопасности не будет извлечен из консоли.

Автоматический выключатель (схема E-2B)

Тренажер оснащен автоматическим выключателем, который разрывает цепь при превышении максимально допустимой нагрузки. Если это произошло, необходимо нажать на выключатель.

ВНИМАНИЕ

- Перед нажатием на автоматический выключатель извлеките вилку кабеля питания устройства.

Если тренажер отключился, выполните следующие действия для его запуска:

- Отключите кабель питания от устройства.
- Нажмите на автоматический выключатель.
- Подключите кабель к устройству.

ПРИМЕЧАНИЕ

- Некоторые устанавливаемые в домах автоматические выключатели не рассчитаны на высокие пусковые токи, которые могут возникнуть при первом включении, а также при нормальном использовании беговой дорожки. Если автоматический выключатель в вашем доме срабатывает из-за беговой дорожки (при том, что она является единственным потребителем в цепи), но при этом не срабатывает автоматический выключатель на беговой дорожке, необходимо заменить выключатель

на другой, рассчитанный на более высокий пусковой ток. Данное явление не является дефектом, покрываемым гарантией. Это особенность места установки, которые мы, как производитель, не имеем возможности контролировать.

Складывание и раскладывание тренажера (Схема F1-F2)

Тренажер можно раскладывать для использования (схема F1) и складывать для хранения или транспортировки (схема F2).

- Правильный порядок складывания и раскладывания показан на схемах.

ВНИМАНИЕ

- Прежде чем складывать тренажер, убедитесь, что установлен нулевой уклон. Если уклон не нулевой, складывание может повредить тренажер.

<u>Консоль (схема E-1)</u>

ВНИМАНИЕ

- Не подвергайте консоль воздействию прямых солнечных лучей.
- Если на консоль попадают капли пота, протрите ее.
- Не опирайтесь на консоль.

ПРИМЕЧАНИЕ

- Если тренажер не используется в течение 10 минут, консоль переходит в режим ожидания.

Кнопки

Start

Запуск выбранной тренировки.

Stop

- Приостановка тренировки (в режиме тренировки).
- Прекращение текущей тренировки (в режиме паузы)
- Сброс параметров в режиме программирования.
- Нажатие и удержание в течение 2 секунд в режиме остановки сбрасывает данные на консоли.

Incline up (увеличение уклона)

- Увеличение уклона (0~15 ±1).
- Переключение между программами и изменение параметров в режиме программирования.

Incline Down (уменьшение уклона)

- Уменьшение уклона (0~15 ±1).
- Переключение между программами и изменение параметров в режиме программирования.

Кнопки быстрой регулировки уклона

На консоли имеются кнопки быстрого выбора уклона: 6, 8 и 10.

Пример: при нажатии на кнопку 8 будет установлен уровень уклона 8, вне зависимости от того, каким он был раньше.

Speed +

- Увеличение скорости (0,8 ~ 20 км/ч ±0,1 км/ч).
- При нажатии и удержании в течение двух секунд скорость увеличивается быстрее.
- Переключение между программами и изменение параметров в режиме программирования.

Speed -

- Уменьшение скорости (0,8 ~ 20 км/ч ±0,1 км/ч).
- При нажатии и удержании в течение двух секунд скорость уменьшается быстрее.
- Переключение между программами и изменение параметров в режиме программирования.

Кнопки быстрой регулировки скорости

На консоли имеются кнопки быстрой регулировки скорости: 6, 8 и 10 км/ч

Пример: при нажатии на кнопку 8 можно сразу установить скорость 8 км/ч.

Mode

- Выбор режима.
- Подтверждение для перехода к следующему шагу в режиме программирования.
- Переключение между отображаемыми в режиме тренировки данными: скорость / сердечный ритм и калории / уклон.

Manual

- Быстрый выбор программы Manual (P-1, "Ручной ввод").

Weight loss

- Быстрый выбор программы Weight loss (P-2, "Снижение веса").

Interval

- Быстрый выбор программы Interval (P-3, "Интервалы").

Hill Climb

- Быстрый выбор программы Hill Climb (P-4, "Холмы").

Walk

- Быстрый выбор программы Walk (P-5, "Ходьба").

<u>Отображение информации на экране консоли</u>

Speed (скорость)

- Текущая скорость бегового полотна в режиме тренировки.
- Целевая скорость в режиме настройки.

Pulse (пульс)

- Пульс в режиме тренировки (показывает "P", если сигнал с датчиков пульса не поступает).

Distance (расстояние)

- Пройденное расстояние в режиме тренировки.
- Целевое расстояние в режиме настройки.
- Выбор программы в режиме настройки.

ПРИМЕЧАНИЕ

- Благодаря встроенной системе обнаружения движения, данный параметр меняется только когда пользователь шагает/бежит по полотну.

Time (время)

- Время бега в режиме тренировки.
- Целевое время в режиме настройки.

ПРИМЕЧАНИЕ

- Если на дисплее времени появилось сообщение "OIL", выполните действия, описанные в разделе данного руководства "Смазка".

Pulse (пульс)

- Пульс в режиме тренировки (показывает "P", если сигнал с датчиков пульса не поступает).

Calories (калории)

- Количество сожженных калорий в режиме тренировки.

ПРИМЕЧАНИЕ

- Благодаря встроенной системе обнаружения движения, данный параметр меняется только когда пользователь шагает/бежит по полотну.
- Данные о калориях предназначаются для приблизительного сравнения эффективности различных физических упражнений, и не должны использоваться для медицинских целей.

Incline (уклон)

- Текущий уклон бегового полотна в режиме тренировки.
- Целевой уклон в режиме настройки.

ПРИМЕЧАНИЕ

- Если тренажер не используется, через 30 секунд консоль вернется к отображению данных о сожженных калориях.

Таблица отображаемых данных

Данные	Ед. измерения	Исх. значение	Базовое значение	Диапазон допустимых значений	Диапазон отображаемых значений
Time (время)	Мин, сек	0:00	30:00	5:00~ 99:00	0:00~ 99:59
Уклон	Шаг	0	0	0~15	~15
Скорость	км/ч	0,0	0,8	0,8~20	0,8~20
Distance (расстояние)	Км	0	1,0	0,50~ 99,9	0,00 99,9
Сердечный ритм	Уд/мин.	P	Н/Д	Н/Д	50~ 200
Калории	Ккал	0	50	10,0~ 999	0,0~ 999

<u>Программы</u>

Быстрый старт

- Нажмите кнопку START, чтобы начать тренировку без предварительной настройки.
- Беговое полотно начнет двигаться с минимальной скоростью: 0,8 км/ч.
- В любой момент тренировки вы можете самостоятельно отрегулировать скорость, остановить, либо приостановить тренировку.

Режим ручного ввода

- Нажмите кнопку MODE, чтобы выбрать режим настроек.
- При помощи кнопок SPEED/INCLINE выберите программу P-1, а затем нажмите кнопку MODE, чтобы подтвердить выбор.
- При помощи кнопок SPEED/INCLINE задайте нужную длительность тренировки. По умолчанию длительность составляет 30 минут.
  Диапазон допустимых значений: от 5:00 до 99:00 мин.
- Нажимая кнопку MODE, выберите цель DIST (расстояние).
- При помощи кнопок SPEED/INCLINE задайте целевое расстояние. По умолчанию расстояние составляет 1 км.
  Диапазон допустимых значений: от 0,5 до 99 км.
- Нажимая кнопку MODE, выберите цель CAL (калории). При помощи кнопок SPEED/INCLINE задайте целевое количество сжигаемых калорий. По умолчанию количество калорий составляет 50 тыс. кал.
  Диапазон допустимых значений: от 10 до 999 тыс. кал.
- Нажмите кнопку START, чтобы начать тренировку.

Пользовательский профиль

- Нажмите кнопку MANUAL, чтобы перейти в режим настройки. На дисплее появится номер программы, P-1, и целевое время - 30:00.
- При помощи кнопок SPEED/INCLINE задайте нужную длительность тренировки и нажмите кнопку MODE, чтобы подтвердить выбор.
- Нажимайте кнопки SPEED, чтобы выбрать нужную скорость. Нажимайте кнопки INCLINE, чтобы выбрать нужный уклон. Нажимайте и удерживайте кнопку MODE, чтобы сохранить выбранные параметры и перейти к следующему шагу.
- Повторите описанные выше действия, чтобы настроить другие шаги.
- Нажмите кнопку START, чтобы запустить программу.

Завершение тренировки

- Нажмите кнопку STOP, чтобы приостановить тренировку.
- Нажмите кнопку Start, чтобы возобновить тренировку.
- Нажмите и удерживайте кнопку STOP, чтобы остановить тренировку и перезагрузить консоль.

Предустановленные программы (P1~P12)

В память консоли заложено 12 предустановленных программ с разными профилями. (схема G)

- Нажмите кнопку MODE, чтобы выбрать режим программирования.
- При помощи кнопок PROG выберите одну из программ (P1~P12), а затем нажмите кнопку MODE, чтобы подтвердить выбор.
- Нажимайте кнопки SPEED/INCLINE, чтобы установить нужную длительность тренировки.

По умолчанию длительность составляет 30 минут; доступный диапазон: от 5:00 до 99:00 мин.

- Нажимая кнопку MODE, установите цель DIST (расстояние).
  При помощи кнопок SPEED/INCLINE задайте целевое расстояние. По умолчанию расстояние составляет 1 км.
  Диапазон допустимых значений: от 0,5 до 99 км.
- Нажимая кнопку MODE, установите цель CAL (калории).
  При помощи кнопок SPEED/INCLINE задайте целевое количество сжигаемых калорий. По умолчанию количество калорий составляет 50 тыс. кал. Диапазон допустимых значений: от 10 до 999 тыс. кал.
- Нажмите кнопку START, чтобы начать тренировку.

<u>HRC - тренировка по пульсу (HR1~HR2)</u>

HRC — это программа, в которой скорость и уклон зависят от текущей ЧСС. Скорость и уклон будут автоматически увеличиваться, когда ваша ЧСС ниже целевой, либо уменьшаться, когда она превышает целевую отметку.

ПРИМЕЧАНИЕ

- Пока ЧСС остается в пределах ± 5 уд/мин от целевого, интенсивность не изменяется.
- Первую минуту тренажер всегда работает в режиме разминки — Warm Up. Во время разминки автоматическая корректировка интенсивности не производится.
- Если длительность тренировки составляет более 20 минут, в последние 2 минуты консоль перейдет в режим заминки — Cool-down.

- Во время заминки интенсивность будет постепенно уменьшаться.
- При выборе программы HRC тренирующийся может сам регулировать скорость и уклон, но это не повлияет на работу программы.

HR1 — параметры

- Управление уклоном: консоль
- Управление скоростью: консоль
- Максимальная скорость: 9,7 км/ч
- Длительность тренировки по умолчанию: 10 мин.
- Возраст по умолчанию: 30 (15~80)
- Целевая ЧСС по умолчанию (уд/мин): 114(84~195). По умолчанию ЧСС зависит от возраста.

HR2 — параметры

- Управление уклоном: пользователь
- Управление скоростью: консоль
- Максимальная скорость: 12 км/ч
- Длительность тренировки по умолчанию: 10 мин.
- Возраст по умолчанию: 30(15~80)
- Целевая ЧСС по умолчанию (уд/мин): 114(84~195). По умолчанию ЧСС зависит от возраста.

Нажмите кнопку MODE, чтобы выбрать программу HR1 или HR2, затем нажмите кнопку START для запуска программы с исходным настройками, либо удерживайте кнопку MODE в течение 3 секунд, чтобы перейти в режим настройки.

Режим настройки

- При помощи кнопок со стрелками вверх/вниз выберите свой возраст, а затем подтвердите выбор, нажав кнопку MODE.
- При помощи кнопок со стрелками вверх/вниз выберите целевую ЧСС, а затем подтвердите выбор, нажав кнопку MODE.
- ЧСС должна зависеть от возраста. См таблицу на соответствующей странице.
- Выберите длительность тренировки.
- На дисплее появится значение "10:00".
- При помощи кнопок со стрелками вверх/вниз выберите: 10:00~99:00.
- Нажмите кнопку MODE, чтобы подтвердить выбор.
- Нажмите кнопку START, чтобы запустить программу

Работа программы HR1/HR2.

- Консоль проверяет текущую ЧСС каждые 10 секунд.
- Если ЧСС не достигла целевого значения, а скорость не является максимальной, она будет увеличена на 0,5 км/ч.
- Если ЧСС не достигла целевого значения, а скорость уже максимальная, уклон будет увеличен на 1 шаг.
- Если ЧСС превысила целевое значение, а скорость не является минимальной, она будет уменьшена на 0,5 км/ч.
- Если ЧСС превысила целевое значение, а скорость уже минимальная, уклон будет уменьшен на 1 шаг.
- Если в течение 30 или более секунд системе не удается считать ЧСС пользователя, каждые последующие 10 секунд скорость и уклон будут уменьшаться на 0,5 км/ч и 1 шаг соответственно, пока не будут достигнуты их минимальные значения.

ВНИМАНИЕ

- Для корректной работы данной функции требуется мониторинг ЧСС.

Body Fat

Программа Body Fat позволяет оценить ваше физическое состояние, основываясь на параметрах вашего тела и частоте сердечных сокращений.

- Нажмите и удерживайте кнопку MODE в течение 3 секунд, чтобы перейти в режим программирования для программы FAT.
- Нажмите кнопку MODE для подтверждения и запуска режима настройки.
- На дисплее появятся символы F-1: пол пользователя. 01=мужской / 02=женский
- При помощи кнопок SPEED/INCLINE выберите пол, а затем нажмите кнопку MODE, чтобы подтвердить выбор.
- На дисплее появятся символы F-2: возраст пользователя. От 10 до 99 лет.
- При помощи кнопок SPEED/INCLINE введите возраст, а затем нажмите кнопку MODE, чтобы подтвердить выбор.
- На дисплее появятся символы F-3: рост пользователя. От 40 до 80 дюймов.
- При помощи кнопок SPEED/INCLINE введите рост, а затем нажмите кнопку MODE, чтобы подтвердить выбор.

- На дисплее появятся символы F-4: вес пользователя. От 44 до 330 фунтов.
- При помощи кнопок SPEED/INCLINE введите вес, а затем нажмите кнопку MODE, чтобы подтвердить выбор.
- На дисплее появятся символы F-5.

Положите ладони на оба датчика, чтобы начать замер. В активном режиме на дисплее появится "----".

ВНИМАНИЕ

- Для корректной работы данной функции требуется держаться за датчики пульса на рукоятях.

Результаты:

- FAT 0 ~19 - недостаточный вес
- FAT 20 ~ 25 - норма
- FAT 26 ~ 29 - избыточный вес
- FAT 30 ~ и больше – ожирение.

Bluetooth и приложение

- К консоли данного тренажера можно подключиться посредством Bluetooth с помощью приложения, доступного для устройств на базе ОС iOS и Android.
- Устанавливайте соединение по Bluetooth только через режим подключения в приложении, установленном на вашем устройстве.

ПРИМЕЧАНИЕ

- Компания Tunturi предоставляет возможность подключения к своим продуктам посредством Bluetooth соединения. Однако она не несет ответственности за неполадки, которые могут возникнуть с другими устройствами при использовании с тренажерами Tunturi.
- Дополнительная информация приводится на нашем веб-сайте.

Гарантия

Гарантия для покупателя оборудования Tunturi

Условия гарантии

За покупателем сохраняются все применимые законные права, предусмотренные национальным законодательством о реализации потребительских товаров. Настоящая гарантия не ограничивает указанные права. Данная гарантия действительна лишь в том случае, если продукт используется в условиях, одобренных компанией Tunturi New Fitness BV непосредственно для данного оборудования. Одобренные условия для продукта указаны в руководстве пользователя, прилагаемому к вашему оборудованию.

Гарантия вступает в силу с даты покупки. Условия гарантии в разных странах могут варьироваться. В связи с этим для получения точных условий мы рекомендуем проконсультироваться с местным дистрибьютором.

Действие гарантии

Tunturi New Fitness BV и дистрибьютор Tunturi ни при каких обстоятельствах не несут ответственности, в силу настоящей гарантии или на иных основаниях, за любой фактический, побочный или косвенный ущерб любого характера, возникший вследствие любого использования или невозможности использования данного оборудования.

Ограничения гарантии

Данная гарантия распространяется на дефекты изготовления оборудования для фитнеса, упакованного компанией Tunturi New Fitness BV. Гарантия действует только при условии нормального, рекомендуемого использования продукта, описанного в руководстве пользователя, а также при условии соблюдения инструкций Tunturi New Fitness BV по установке, техническому обслуживанию и эксплуатации оборудования. Обязательства Tunturi New Fitness BV и дистрибьюторов Tunturi не распространяются на дефекты, возникшие по независящим от них причинам. Данная гарантия распространяется только на первоначального покупателя и действует только в тех странах, где действует авторизованный импортер Tunturi New Fitness BV. Гарантия не распространяется на оборудование для фитнеса или компоненты, измененные без согласия ведома Tunturi New Fitness BV. Гарантия не распространяется на дефекты, возникшие в результате естественного износа, неправильного использования, коррозии или повреждения во время погрузки или транспортировки.

Гарантия не распространяется на звуки или шумы, возникающие во время эксплуатации, если они не препятствуют в значительной мере использованию оборудования, и при условии, что они не вызваны его неисправностью. Гарантия не распространяется на дефекты, ставшие следствием отсутствия периодического технического обслуживания в соответствии с указаниями в руководстве по эксплуатации продукта. Кроме того, гарантия не распространяется на дефекты, ставшие следствием нарушения указанных в руководстве пользователя правил эксплуатации и хранения оборудования: в помещении с нормальной влажностью, без пыли и песка, при температуре от +15°C до +35°C. Гарантия не распространяется на обслуживание оборудования, в том числе чистку, смазку, обычную регулировку деталей, а также операции по установке, которые покупатель может выполнить самостоятельно, в том числе замену несложных счетчиков, педалей и иных подобных деталей, не требующих демонтажа или повторной сборки оборудования. Гарантия не распространяется на ремонт, выполненный лицами, не являющимися уполномоченными представителями Tunturi. Несоблюдение приведенных в руководстве пользователя инструкций приведет к аннулированию гарантии на продукт.

Чистка и обслуживание

ВНИМАНИЕ

- Перед чисткой и техническим обслуживанием обязательно извлекайте вилку кабеля питания из розетки.
- Не используйте для очистки оборудования растворители.

- Не перекрывайте вентиляционные отверстия. Не допускайте попадания в вентиляционные отверстия пыли, грязи и посторонних предметов.
- После каждого использования протирайте тренажер мягкой впитывающей тряпкой.
- Очистите внешние поверхности тренажера пылесосом с небольшой насадкой.
- Регулярно проверяйте, плотно ли затянут весь крепеж.

Беговое полотно и дека

В беговой дорожке установлена высокоэффективная дека с низким коэффициентом трения. Для достижения максимальной производительности тренажера необходимо регулярно чистить деку. Протирайте край бегового полотна и область между краем полотна и рамой мягкой, влажной тряпкой или бумажным полотенцем. Постарайтесь протирать как можно большую часть поверхности под краем полотна. Чтобы продлить срок службы полотна и деки, выполняйте эту процедуру раз в месяц. Используйте только воду. Не применяйте чистящие средства или абразивные материалы. Для чистки верхней части текстурированного полотна используйте мягкий мыльно-водный раствор и нейлоновую щетку-скребок. Дайте полотну высохнуть, прежде чем использовать тренажер.

Смазка (схема F-4)

Необходимо регулярно проверять смазку бегового полотна. После 300 часов работы тренажера консоль напомнит пользователю о необходимости проверки. В окне времени будет отображаться слово "OIL" и каждые 10 секунд начнет воспроизводиться звуковой эффект. Выполните проверку, а затем отключите напоминание, нажав и удерживая кнопку STOP в течение более чем 3 секунд во время его воспроизведения.

ВНИМАНИЕ

- Мы рекомендуем проверять смазку бегового полотна не реже одного раза в месяц, поскольку ее количество и состояние зависит не только от времени, но и от ряда других факторов.
- Смазывайте беговое полотно лишь тогда, когда это необходимо. При нанесении чрезмерно большого количества смазки беговое полотно будет часто проскальзывать из-за недостаточного трения.
- Перед нанесением смазки обязательно извлекайте вилку кабеля питания из розетки.

ВНИМАНИЕ

- Смазывайте беговое полотно лишь тогда, когда это необходимо. При нанесении чрезмерно большого количества смазки беговое полотно будет проскальзывать из-за недостаточного трения.

- Станьте на беговое полотно.
- Возьмитесь за передние рукояти и двигайте беговое полотно так, чтобы оно двигалось вперед-назад. Полотно должно двигаться плавно, не издавая шума.
- Если беговое полотно движется не плавно, либо не движется вовсе, дотроньтесь кончиками пальцев до внутренней стороны полотна, чтобы проверить наличие смазки.
- Если ваши пальцы оказались покрыты скользким веществом, значит на беговом полотне достаточно смазки.
- Если вы не нащупали смазку, или ощутили на кончиках пальцев пыль или шероховатую поверхность полотна, нанесите на середину деки под полотном смазку (15-20 мл) и оставьте тренажер работать со скоростью 5 км/ч не менее чем на 5 минут.
- После нанесения смазки не складывайте тренажер, пока не завершите 20-минутную тренировку со скоростью не менее 5 км/ч. Это позволит равномерно распределить смазку по полотну.

Удаление загрязнения с полотна

После ввода тренажера в эксплуатацию в течение некоторого времени полотно может пылить. Чтобы не допустить скопления грязи, удаляйте загрязнение влажной тряпкой.

Общая очистка

Грязь, пыль и шерсть домашних животных могут скапливаться на беговом полотне и засорять вентиляционные отверстия. В связи с этим раз в месяц необходимо пылесосить пол под беговой дорожкой. Два раза в год необходимо демонтировать черный чехол двигателя и при помощи пылесоса удалять скопившуюся там пыль.

ПЕРЕД ВЫПОЛНЕНИЕМ ДАННОЙ ПРОЦЕДУРЫ ОТКЛЮЧИТЕ КАБЕЛЬ ПИТАНИЯ ТРЕНАЖЕРА ОТ РОЗЕТКИ.

Натяжение бегового полотна

Натяжение бегового полотна производиться с помощью заднего вала. Регулировочные болты располагаются на концах боковых платформ, за торцевыми заглушками.

- Затяните болты заднего вала (по часовой стрелке) ровно настолько, чтобы полотно перестало проскальзывать на переднем ролике. Поворачивайте оба регулировочных болта на 1/4 оборота, после чего проверяйте работу полотна, шагая на тренажере с небольшой скоростью и следя за проскальзыванием полотна. Затягивайте болты, пока полотно не перестанет проскальзывать.
- Если полотно натянуто достаточно сильно, но продолжает проскальзывать, проблема может заключаться в растянувшемся или незакрепленном приводном ремне двигателя под передним кожухом.
- Не натягивайте полотно слишком сильно Чрезмерное натяжение может привести к повреждению полотна и преждевременному выходу подшипника из строя.

Центровка бегового полотна

Оптимальная производительность беговой дорожки достигается при условии, что тренажер установлен на ровной поверхности. Если тренажер не стабилизирован, передний и задний вал не смогут координированно работать, из-за чего может потребоваться регулировка полотна.

При нормальной работе полотно должно быть центровано на валах. В некоторых случаях полотно может смещаться в одну из сторон, если тренажер запущен без пользователя на полотне. После нескольких минут использования беговое полотно чаще всего центрируется без вмешательства пользователя. Если во время использования полотно продолжает смещаться в одну из сторон, необходимо произвести центровку.

Исключение

Во время реабилитации, когда пользователь задействует одну ногу гораздо активнее, чем другую, может наблюдаться смещение бегового полотна в одну из сторон.

В подобных ситуациях центровка полотна не требуется за исключением случаев, когда полотно не центрируется автоматически при нормальном использовании тренажера.

Центровка бегового полотна (схема F-5)

Для регулировки заднего вала в комплекте с тренажером поставляется шестигранный ключ на 10 мм. Для центровки выполняйте регулировку только с левой стороны. Включите тренажер и запустите полотно на скорости 3-5 км/ч.

Помните, что даже незначительные изменения могут иметь существенные последствия!

Поверните болт по часовой стрелке, чтобы полотно смещалось вправо. Или против часовой стрелки, чтобы оно смещалось влево. Поворачивайте болт не более чем на 1/4 оборота, после чего выжидайте центровки несколько минут. Продолжайте делать по 1/4 оборота до тех пор, пока полотно не будет центровано.

В зависимости от особенностей тренировок, полотно может требовать периодической центровки.

В некоторых случаях это происходит чаще, чем обычно. Выполняйте центровку бегового полотна только при необходимости. По мере эксплуатации тренажера центровка полотна будет становиться все более простой задачей. Правильная центровка бегового полотна - обязанность владельца любой беговой дорожки.

ПРИМЕЧАНИЕ

- Повреждение бегового полотна вследствие его неправильной регулировки не покрывается гарантией.

<u>Диагностика неисправностей</u>

Несмотря на постоянный контроль качества, в тренажерах из-за отдельных деталей могут возникать неполадки или неисправности. В большинстве случаев достаточно заменить неисправную деталь.

- Если оборудование не работает надлежащим образом, немедленно обратитесь к дистрибьютору.
- Сообщите дистрибьютору номер модели и серийный номер тренажера. Опишите неполадку и условия эксплуатации, назовите дату покупки.
- Если вам требуются запасные части, всегда указывайте модель, серийный номер вашего тренажера, а также номер нужной вам детали. Список запасных частей приводится в конце данного руководства.

- Используйте только детали, указанные в списке запасных частей.

Коды ошибок
Если на дисплей выводится код ошибки ("E" или "DC" и цифры), перезагрузите оборудование и проверьте еще раз. Если код ошибки по-прежнему отображается, свяжитесь с дистрибьютором.

Транспортировка и хранение
ВНИМАНИЕ
- Перед чисткой и техническим обслуживанием обязательно извлекайте вилку кабеля питания из розетки.
- Перемещение и транспортировка оборудования должны осуществляться не менее чем двумя людьми.
- Убедитесь, что под оборудованием нет людей или посторонних предметов.

Складывайте оборудование до характерного щелчка, который говорит о правильной фиксации оборудования в сложенном положении.

- Перемещайте оборудование, как это показано на схеме (схема F3). Переместите оборудование, а затем аккуратно опустите его на пол. Чтобы предотвратить повреждение поверхности пола, устанавливайте оборудование на специальный коврик. Соблюдайте осторожность при перемещении тренажера по неровным поверхностям. При подъеме по лестнице не используйте транспортировочные колесики.
- Храните оборудование в сложенном состоянии (схема F1). Храните оборудование в сухом месте с минимальными перепадами температуры.

ВНИМАНИЕ
- Не перемещайте тренажер, держа его за кабель питания. Не используйте кабель питания в качестве рукояти.

Дополнительная информация
Утилизация упаковки
Существует предписание правительства, требующее сократить объем отходов, утилизируемых на свалках. В связи с этим мы просим вас проявить ответственность и утилизировать упаковку надлежащим образом.

Утилизация тренажера после окончания срока службы
Компания Tunturi надеется, что тренажер прослужит вам многие годы. Однако придет время, когда тренажер отработает свой срок. Вы несете ответственность за надлежащую утилизацию вашего тренажера.

Технические данные

Характеристика	Ед. измерения	Значение
Напряжение	Вольт пер. тока	220~240
Частота	Гц	50-60
Двигатель	л.с.	3.0
Скорость	км/ч	0,8~20
Уклон	шаги	0~15
Длина (в сложенном виде)	см	193 93
Ширина	см	90
Высота (в сложенном виде)	см	127
Вес	кг	77
Макс. вес пользователя	кг	125
Приемник данных телеметрии	Частота	5,0 кГц

Заявление производителя
Tunturi New Fitness BV заявляет, что данный продукт соответствует следующим стандартам и директивам: EN 957 (HC), 89/336/EEC. В связи с этим на продукте имеется маркировка CE.
01-2017
Tunturi New Fitness BV
Purmerweg 1 1311 XE Almere The Netherlands

Отказ от ответственности
© Tunturi New Fitness BV, 2017. Все права сохранены.
В продукт и в руководство могут вноситься изменения. Технические характеристики продукта могут быть изменены без дополнительного уведомления покупателя.

FitRun 70i

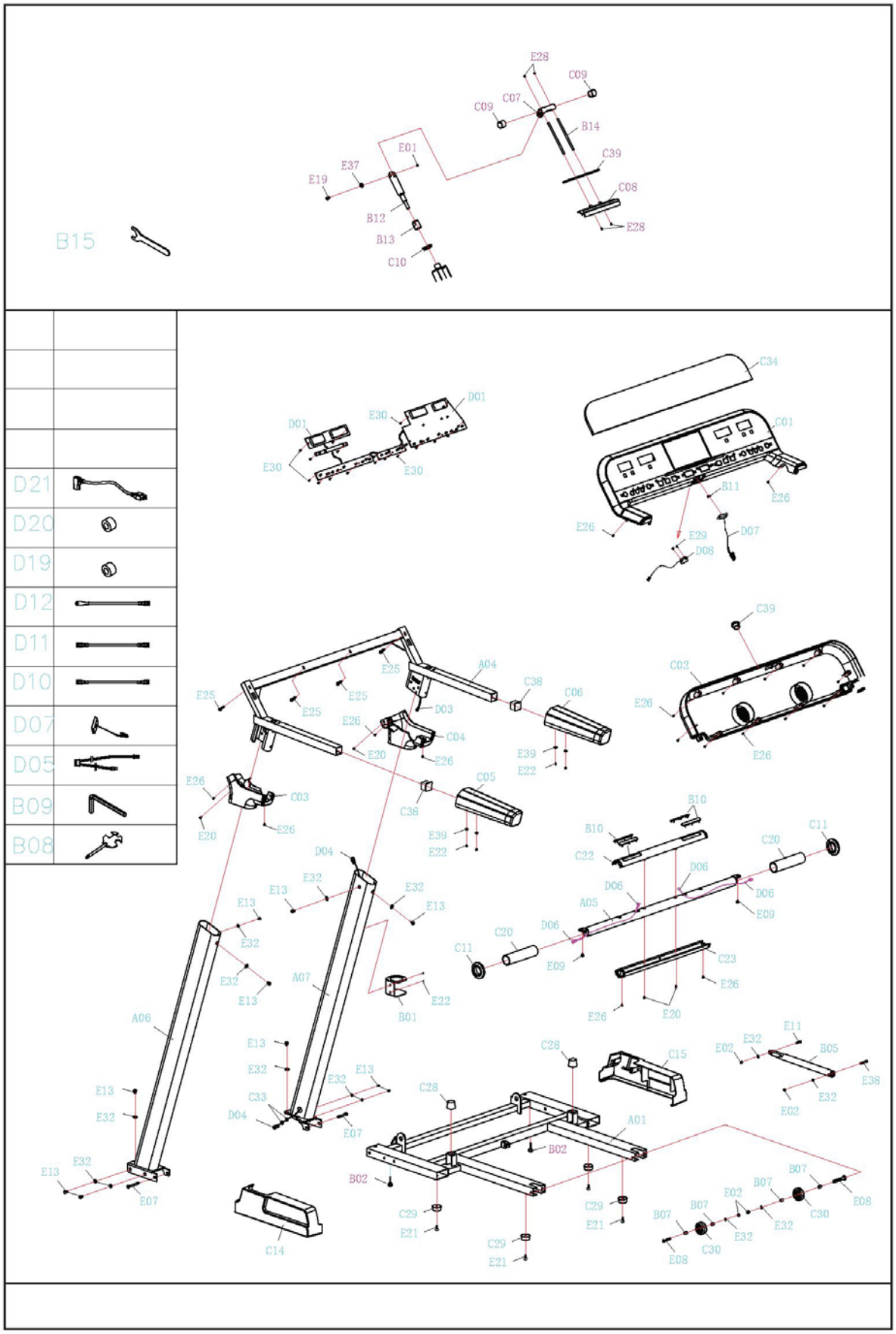
B15
D21
D20
D19
D12
D11
D10
D07
D05
B09
B08
E28
C09
C07
B14
C39
C08
E01
E37
E19
B12
B13
C10
C34
D01
E30
C01
B11
E26
D07
E29
D08
A04
C38
C06
C02
E25
D03
C04
E20
E39
E22
C05
C03
B10
C11
C20
C22
D06
A05
E09
C23
D04
E32
E13
A07
B01
A06
C28
C15
E02
B05
E38
C33
E07
A01
B02
C29
E21
C14
B07
C30
E08

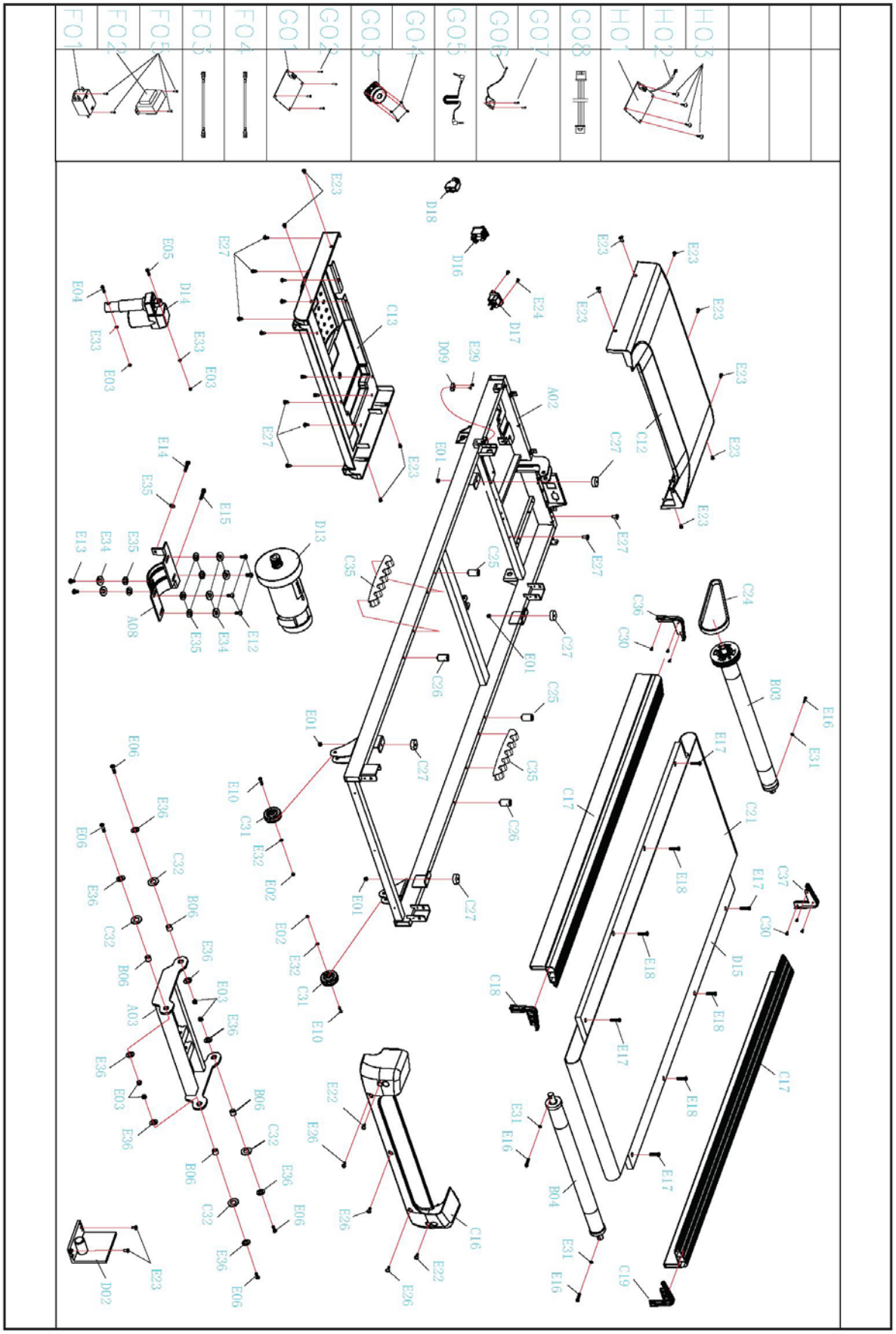
F01
F02
F05
F03
F04
G01
G02
G03
G04
G05
G06
G07
G08
H01
H02
H03
E23
E27
E05
E04
D14
E33
E03
C13
D18
D16
E24
D17
D09
E29
A02
E01
C27
C12
E14
E35
E15
E13
E34
D13
A08
E12
C35
C25
C26
C36
C30
C24
B03
E16
E31
E17
C17
C21
E18
C37
D15
C18
E06
E36
C32
B06
A03
E10
C31
E32
E02
E22
E26
C16
B04
C19
D02

№	НАИМЕНОВАНИЕ	Спец-ция	КОЛ-ВО
A01	Нижняя рама		1
A02	Главная рама		1
A03	Рама системы уклона		1
A04	Рама консоли		1
A05	Рама датчиков в рукоятях		1
A06	Левая стойка		1
A07	Правая стойка		1
A08	Опора двигателя		1
B01	Держатель для бутылок		1
B03	Передний вал		1
B04	Задний вал		1
B05	Пневмоцилиндр		1
B06	Втулка	015*010.2*13	4
B07	Втулка транспортировочного ролика	012*08.5*17	4
B08	Ключ-отвертка		1
B09	Шестигранный ключ		1
B10	Датчики СР для рукоятей		4
B11	Разъем для ключа безопасности		1
C01	Верхний кожух консоли		1
C02	Нижний кожух консоли		1
C03	Левый нижний кожух консоли		1
C04	Правый нижний кожух консоли		1
C05	Левый элемент рукояти из		1
C06	Левый элемент рукояти из		1
C11	Кольцо		2
C12	Верхний кожух двигателя		1
C13	Нижний кожух двигателя		1
C14	Левый нижний кожух		1
C15	Правый нижний кожух		1
C16	Задний защитный кожух		1
C17	Боковая платформа		2
C18	Заглушка левой боковой платформы		2
C19	Заглушка правой боковой платформы		2
C20	Пеноматериал		2
C21	Беговое полотно		1
C22	Верхний кожух датчиков СР		1
C23	Нижний кожух датчиков СР		1
C24	Поликлиновой ремень		1
C25	Черный амортизатор	020*06.5*30	2

№	НАИМЕНОВАНИЕ	Спец-ция	КОЛ-ВО
C26	Синий амортизатор	020*06.5*30	2
C27	Черный амортизатор		2
C28	Конический амортизатор		2
C29	Подкладка опоры		6
C30	Транспортировочный ролик		2
C31	Регулируемое колесико		2
C32	Пластмассовая шайба		4
C33	Кольцо		2
C34	Акриловая панель		1
C35	Амортизатор		2
C36	Левая внешняя угловая заглушка		1
C37	Правая внешняя угловая заглушка		1
C38	Заглушка		2
C39	Круглая заглушка		1
D01	Дисплей		1
D02	Нижняя плата управления		1
D03	Верхний кабель дисплея		1
D04	Нижний кабель дисплея		1
D05	Верхний кабель датчика СР		1
D06	Нижний кабель датчика СР		2
D07	Модуль ключа безопасности		1
D08	Тросик ключа безопасности		1
D09	Магнитный датчик		1
D10	Кабель переменного тока	кор. 350 мм.	2
D11	Кабель переменного тока	синий 350	3
D12	Кабель заземления		1
D13	Двигатель пост. тока		1
D14	Двигатель уклона		1
D15	Дека		1
D16	Квадратный переключатель		1
D17	Разъем		1
D18	Устройство защиты от перегрузки		1
D19	Магнитное кольцо		1
D20	Магнитный сердечник		1
D21	Кабель питания		1
E01	Гайка без стопорящего элемента	M6	4
E02	Стопорная гайка	M8	6
E03	Стопорная гайка	M10	6
E04	Болт	M10*90	1

№	НАИМЕНОВАНИЕ	Спец-ция	КОЛ-ВО
E05	Болт	M10*45	1
E06	Болт	M10*30	4
E07	Болт	M8*80	2
E08	Болт	M8*70	2
E09	Болт	M8*40	2
E10	Болт	M8*40	2
E11	Болт	M8*30	1
E12	Болт	M8*20	4
E13	Болт	M8*15	12
E14	Болт	M8*40	1
E15	Болт	M8*35	1
E16	Болт	M6*55	3
E17	Болт	M6*40	4
E18	Болт	M6*25	4
E20	Винт	ST4,2*15	4
E21	Болт	M5*16	6
E22	Болт	M5*12	8
E24	Винт	ST2.9*8	2
E25	Винт	ST4,2*30	4
E26	Винт	ST4,2*12	21
E27	Винт	ST4,2*12	14
E29	Винт	ST2.9*8	4
E30	Винт	ST2.9*6.0	29
E31	Стопорная шайба	6	3
E32	Стопорная шайба	8	16
E33	Стопорная шайба	10	2
E34	Пружинная шайба	8	6
E35	Плоская шайба	8	7
E36	Большая шайба	010*026*2.0	8
E38	Болт	M8*45	1
E39	Большая плоская шайба	05*013*1.0	4
F01	Фильтр		1
F02	Катушка индуктивности		1
F03	Кабель переменного тока L500		1
F04	Кабель заземления L350		1
F05	Винт ST4.2*12		4
H01	Блок Bluetooth	(дополнительно)	1
H02	Кабель подключения Bluetooth	(дополнительно)	1